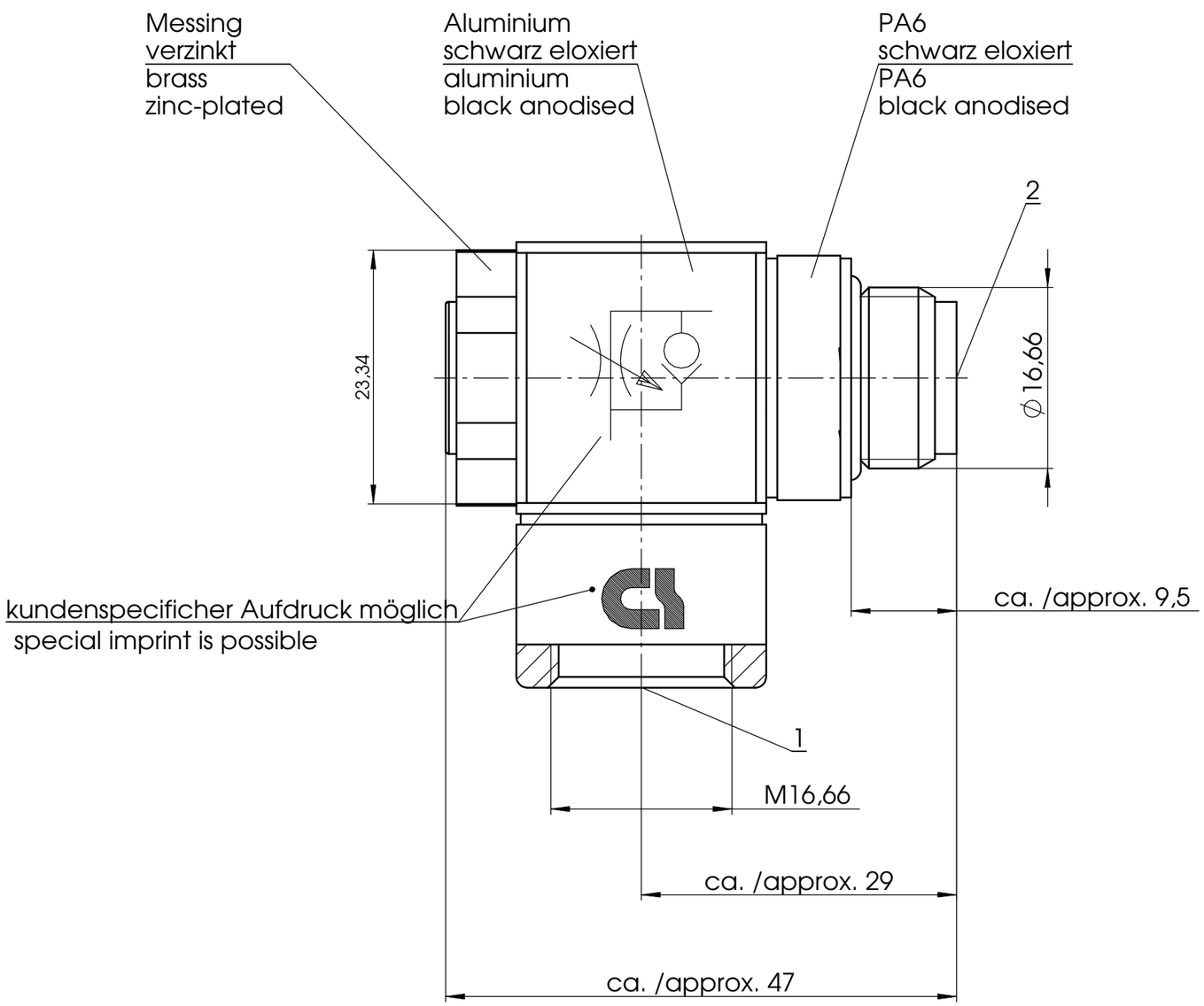

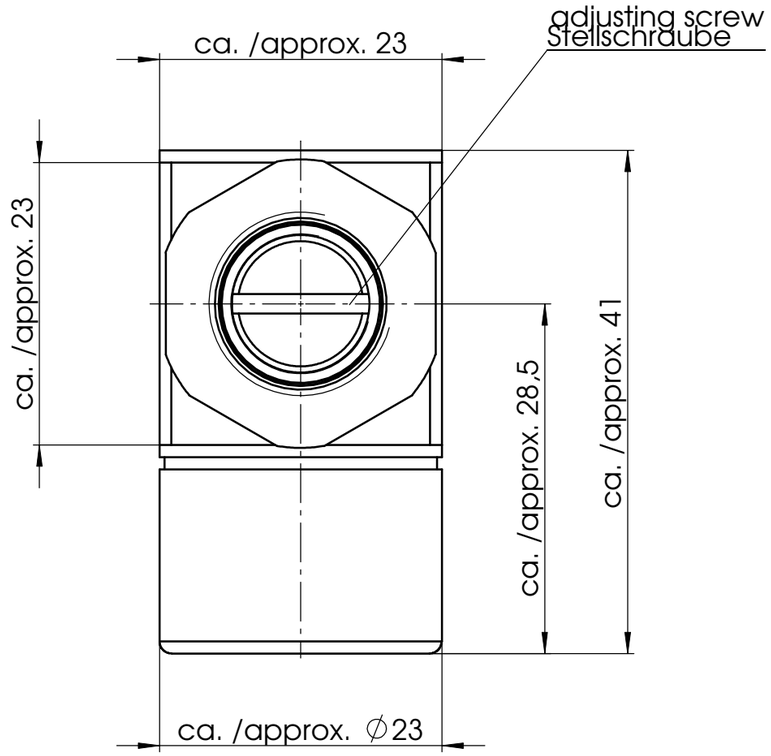

1:1

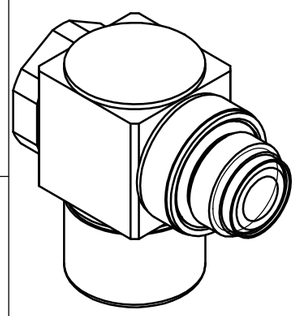

Ventil kann auch mit
Anschluß 2=Druckanschluß
Anschluß 1=Arbeitsanschluß
Betrieben werden

valve can also
be operated with
port 2=intel
port 1=exhaust

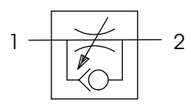

all dimensions in mm (metric)

Ind Rev	Änderung-Nr. Change no.	Datum Date	Name By
1	24474	2013.03.26	LAM

Geprüft: Checked: 2013.04.22 PAL

Erstellt: Created: 2013.03.26. MANGRA

Zulässige Abweichung für Maße ohne Toleranzangabe
Unless otherwise specified tolerances
DIN ISO 2768-mK

Schutzvermerk ISO 16016 beachten
Observe protection note ISO 16016

nass magnet

Format/Size: A3 | Maßstab/Scale: 2:1 | Gewicht/Weight: 96.42g

Werkstoff:
Material:

Benennung:
Title: Drosselrückschlagventil AB G3/8-G3/8

Ident. - Nr.: 300-151-0094

Freigabe-Nr.: Approval no.: 0108

Blatt: Sheet: 1/2

Ersatz für/Replacement for: / 91061251

DIS 10007528/SWD/000/00

SAP TIM