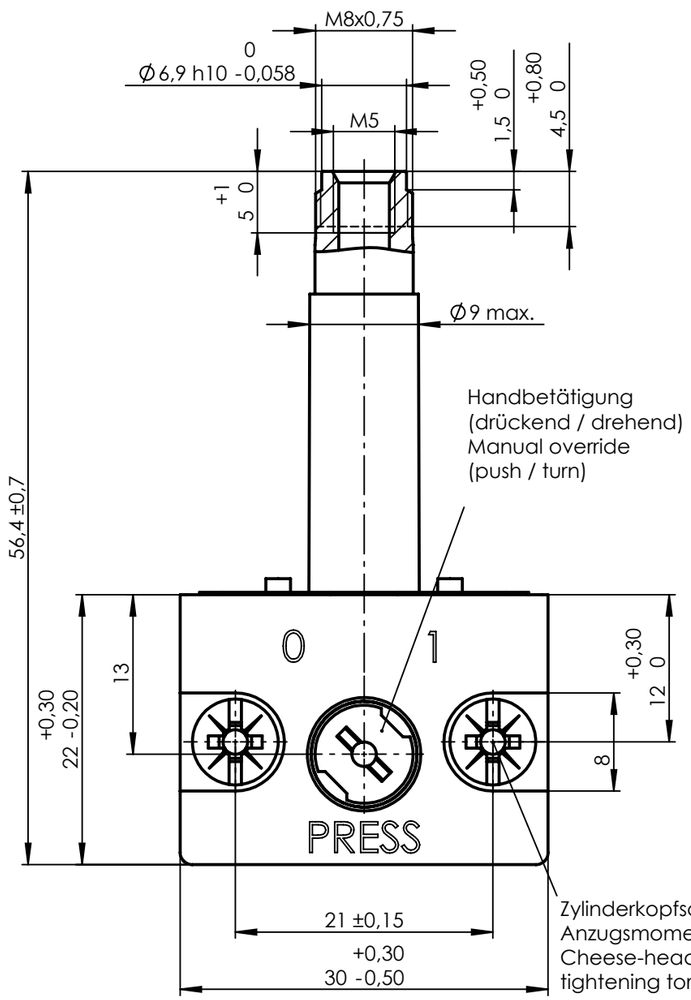

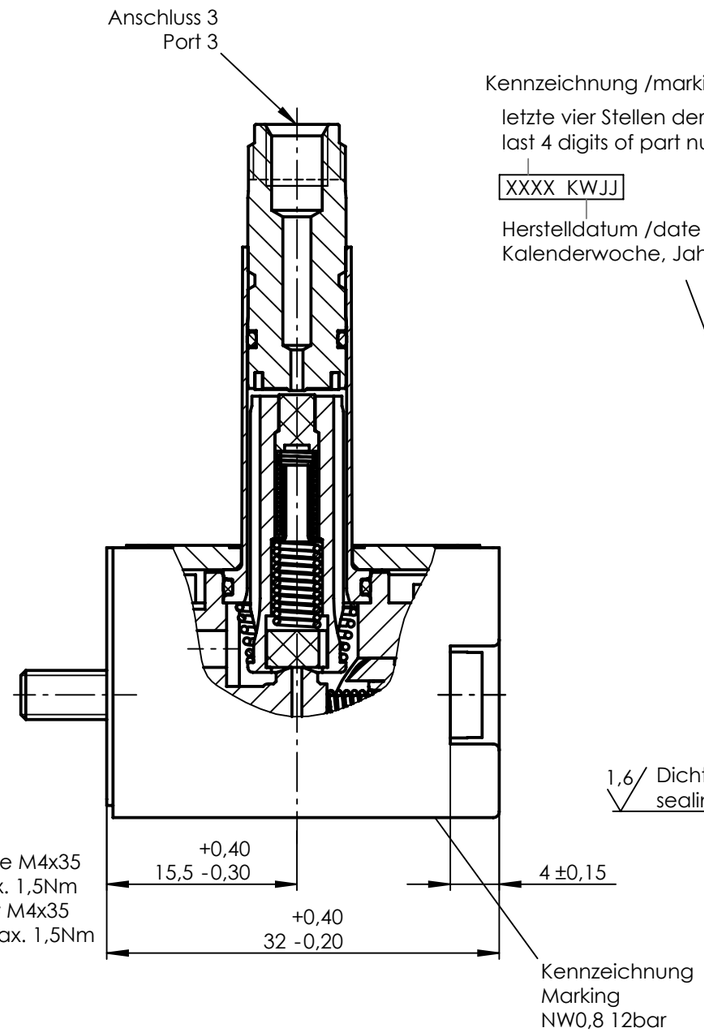

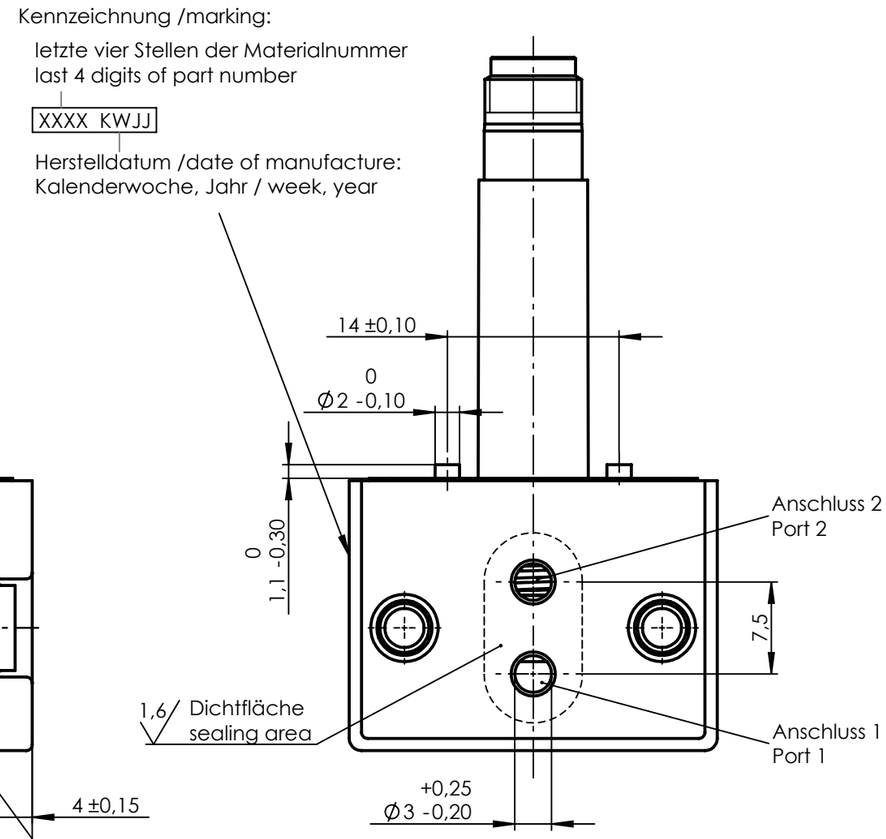

1:1

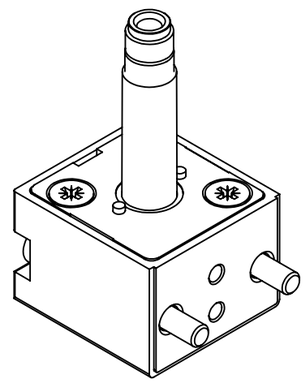

Anker und Feder vor Montage mit
Öl Typ HLP nach DIN 51524-2 leicht geölt.

Ventilgehäuse: PA 6.6
Dichtungswerkstoff: FKM/MVQ

Funktion: 3/2 NC
Nennweite: 0,8/1,0
Betriebsdruck: max. 12 bar
Leckage: max. 2ml/min

Ventilsystem-Temperatureinsatzbereich -10°C...+130°C.
Der Temperatureinsatzbereich des
kompletten Magnetventils ist auch abhängig
von der eingesetzten Magnetspule.

Plunger and spring lubricated with
oil type HLP acc. to DIN 51524-2.

Valve body: PA 6.6
Sealing material: FKM/MVQ

Function: 3/2 NC
Nominal orifice: 0,8/1,0
Operating pressure: max. 12 bar
Leakage: max. 2ml/min

Valve system temperature range -10°C...+130°C.
The temperatur range of the complete
solenoid valve depends on the used coil.

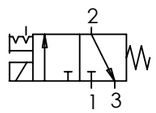

Ind Rev	Änderung-Nr. Change no.	Datum Date	Name By

Geprüft: Checked: 21.03.2013 RIECK

Erstellt: Created: 22.11.2012 Kölbel

Zulässige Abweichung für Maße ohne Toleranzangabe
Unless otherwise specified tolerances
DIN ISO 2768-mK

Schutzvermerk ISO 16016 beachten
Observe protection note ISO 16016

nass magnet

Format/Size: A3 | Maßstab/Scale: 2:1 | Gewicht/Weight: 54.39g

Werkstoff:
Material:

Benennung:
Title: Ventilsystem 3/2NC 0,8 12bar
Valve system

Ident. - Nr.: 108-050-0200

Freigabe-Nr.: Approval no.: 24366

Blatt: Sheet: 1/2

Ersatz für/Replacement for: 1433 35.6-00 / 26007891

DIS 10008913/SWD/000/00

SAP TIM