Nenndurchfluss bei nominal flow at 6 bar Δp= 1 bar	3→2 [l/min]	2→1 [l/min]
Fertigungsschnitt average of production	61	74

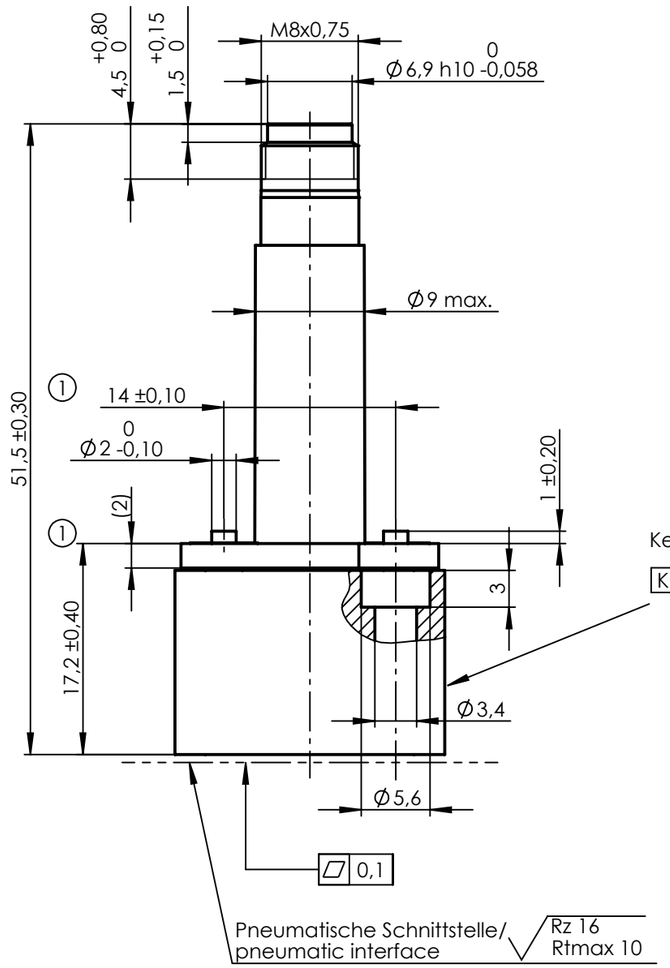

Kennzeichnung/ marking:

KWJJ Herstelldatum/ date of manufacture: Kalenderwoche, Jahr/ week, year

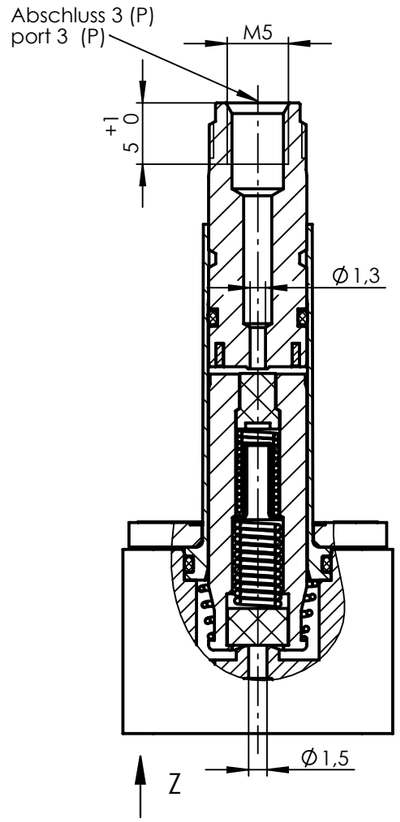

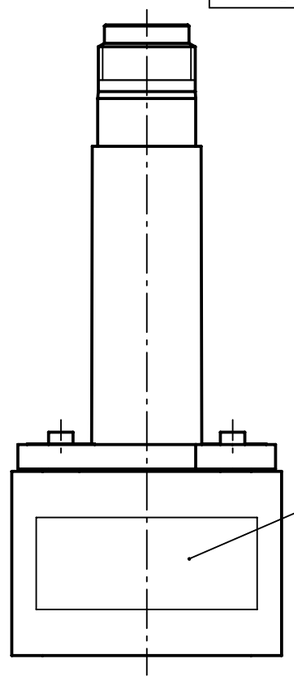

Kennzeichnung weiß und mittig aufgedruckt/ marking white imprinted, centric

Dichtfläche geeignet für ① O-Ringe 2,5x1,5 und 11,5x1,5
Sealing surface adapted for o-rings 2,5x1,5 and 11,5x1,5

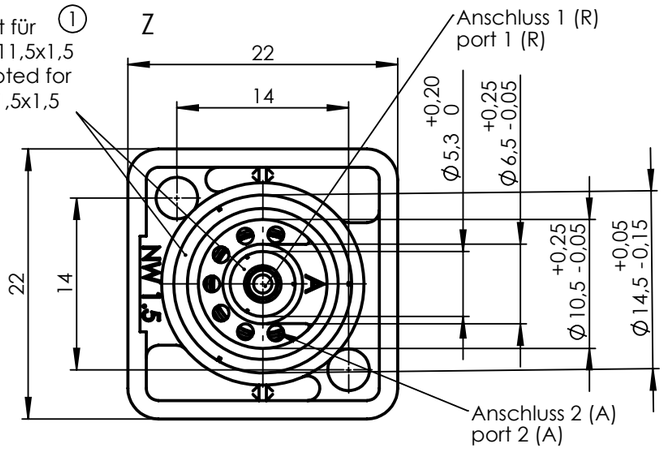

1:1

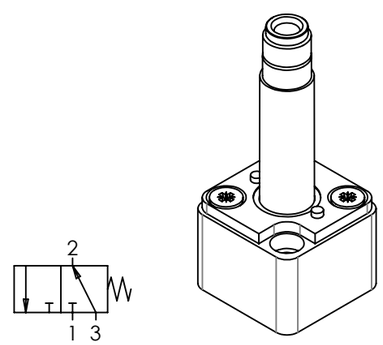

Anker und Feder vor Montage mit Öl Typ HLP nach DIN 51524-2 leicht geölt.

Ventilgehäuse: PA 6.6
Dichtungswerkstoff: FKM

Funktion: 3/2 NO
Nennweite: 1,3
Betriebsdruck: 10 bar max.
Leckage: 4 ml/min max.

Ventilsystem-Temperatureinsatzbereich -10°C...+130°C. Der Temperatureinsatzbereich des kompletten Magnetventils ist auch abhängig von der eingesetzten Magnetspule.

Plunger and spring lubricated with oil type HLP acc. to DIN 51524-2.

valve body: PA 6.6
sealing material: FKM

function: 3/2 NO
nominal orifice: 1,3
operating pressure: 10 bar max.
leakage: 4 ml/min max.

Valve system temperature range -10°C...+130°C. The temperature range of the complete solenoid valve depends on the used coil.

①

Ind Rev	Änderung-Nr. Change no.	Datum Date	Name By
1	28992	20.12.2018	JR

Geprüft: Checked: 03.04.2019 RIECK

Erstellt: Created: 20.12.2018 Rachow

Zulässige Abweichung für Maße ohne Toleranzangabe
Unless otherwise specified tolerances
DIN ISO 2768-mK

Schutzvermerk ISO 16016 beachten
Observe protection note ISO 16016

nass magnet

Format/Size: A3 | Maßstab/Scale: 2:1 | Gewicht/Weight: 27.98g

Werkstoff: Material:

Benennung: Title:

Ventilsystem 3/2NO 1,3 10bar
Valve system

Ident. - Nr.: 108-050-0077

Freigabe-Nr.: Approval no.:

Blatt: Sheet: 1

Ersatz für/Replacement for: 1415 23.6-00 / 26005063

DIS 10018298/SWD/002/00

SAP TIM