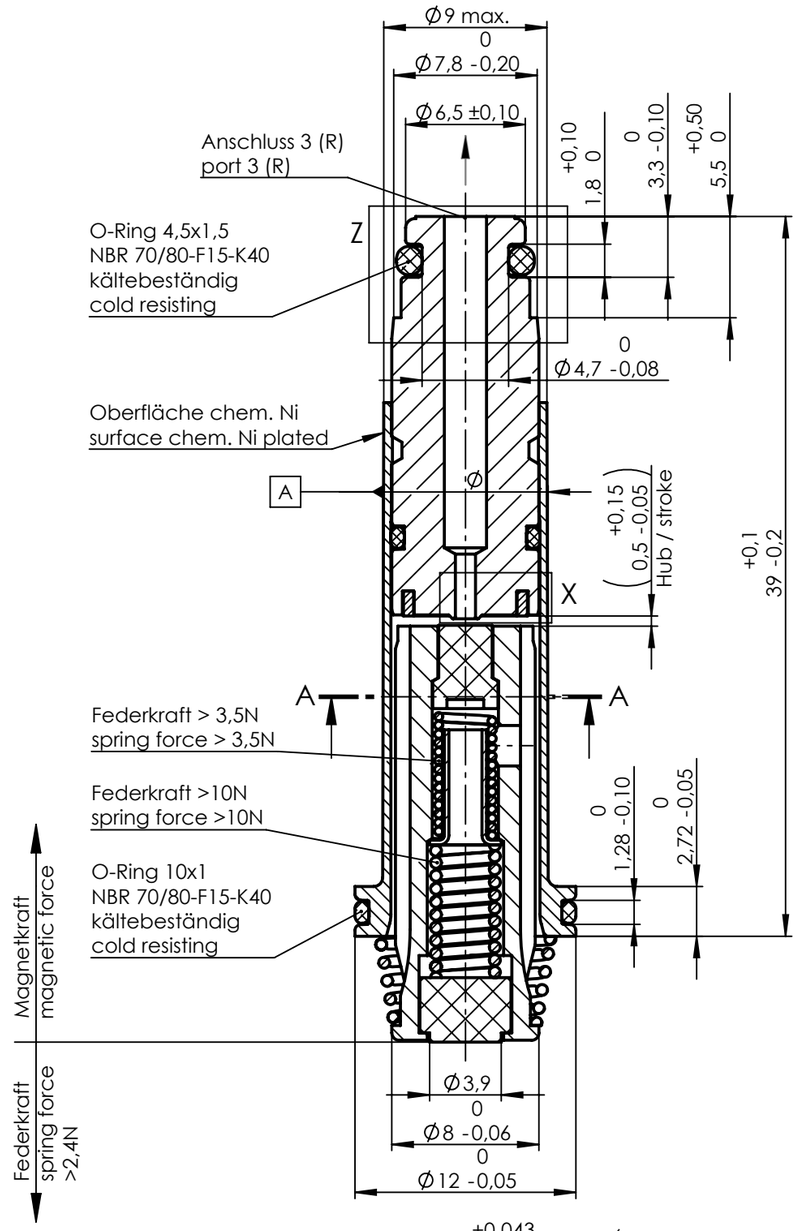

A-A 5:1

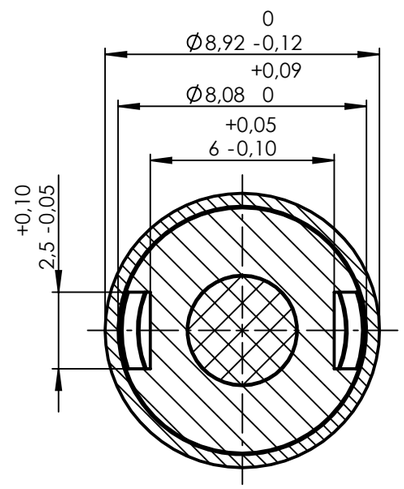

1:1

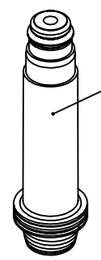

Kennzeichnung/ marking:
0075 JJKWT
letzte 4 Stellen der Ident-Nummer
last 4 digits of part number
Herstelldatum/ date of manufacture:
Jahr, Woche, Wochentag/
year, week, day

Z 5:1

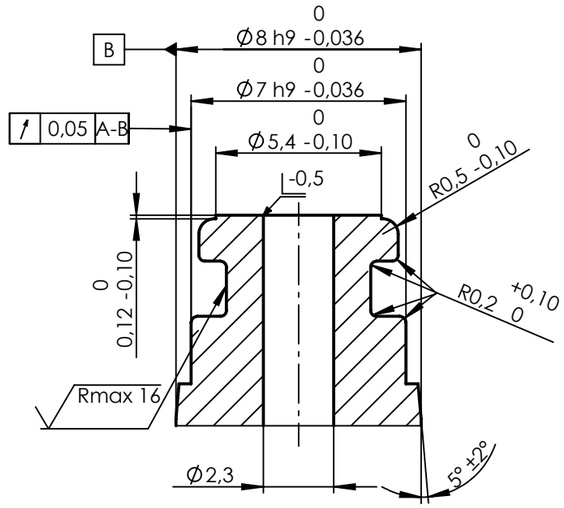

Anker und Feder vor Montage mit
Öl Typ HLP nach DIN 51524-2 leicht geölt.
plunger and spring lubricated with
oil type HLP acc. to DIN 51524-2
Ventildichtungswerkstoff: FKM 75-K30
valve sealing material: FKM 75-K30 (4)

Prüfdruck: 11,5 bar
test pressure: 11,5 bar
Prüfdruck Ankerführung: 18bar
test pressure plunger guide: 18bar
Ankersystem in Kunststoffformpalette verpackt
Armatur assemblies packed into proper plastic pallets

Ankersystem-Temperatureinsatzbereich -40°C...+100°C
Der Temperatureinsatzberiech des kompletten
Magnetventils ist auch abhängig von der
eingesetzten Magnetspule.
Armature assembly temperature range -40°C...+100°C
The temperature range of the complete solenoid
valve depends on the used coil.

X 10:1

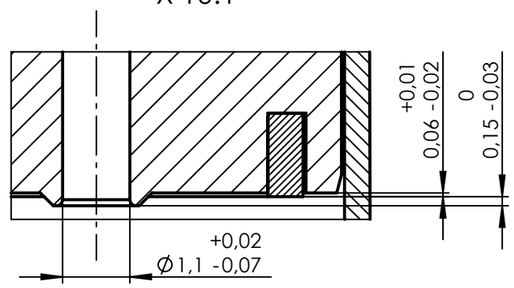

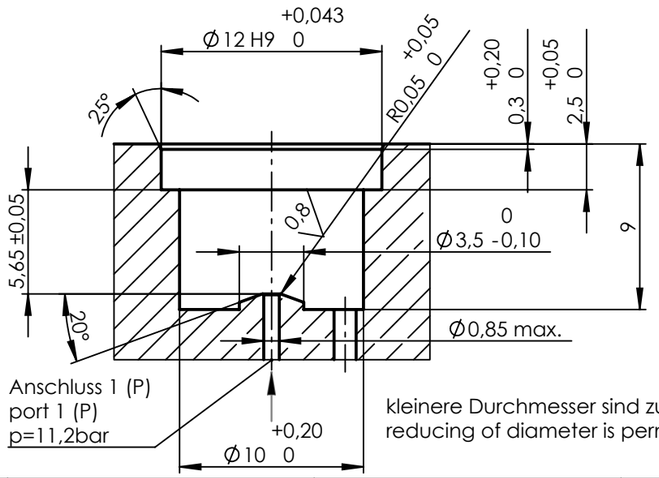

Das Ventilunterteil soll gemäß nebenstehender Abbildung ausgeführt sein.
The valve body is to be implemented according to the drawing

kleinere Durchmesser sind zulässig
reducing of diameter is permitted

Ind Rev	Änderung-Nr. Change no.	Datum Date	Name By
4	24933	23.10.2013	SaK
3	23040	13.07.2010	SaK

Geprüft: Checked: 30.10.2013 RIECK

Erstellt: Created: 13.07.2010 Kölbel

Zulässige Abweichung für Maße ohne Toleranzangabe
Unless otherwise specified tolerances
DIN ISO 2768-mK

Schutzvermerk ISO 16016 beachten
Observe protection note ISO 16016

nass magnet

Format/Size: A3 | Maßstab/Scale: 3:1 | Gewicht/Weight: 16.81g

Werkstoff:
Material:

Benennung:
Title:

Ankersystem 3/2 NC 0,8 11,2bar
Armature assembly

Ident. - Nr.: 108-010-0075

Freigabe-Nr.: Approval no.: 12983

Blatt: Sheet: 1/2

Ersatz für/Replacement for: 1212 27.6-00 / 26007998

DIS 10002686/SWD/000/01

SAP TIM