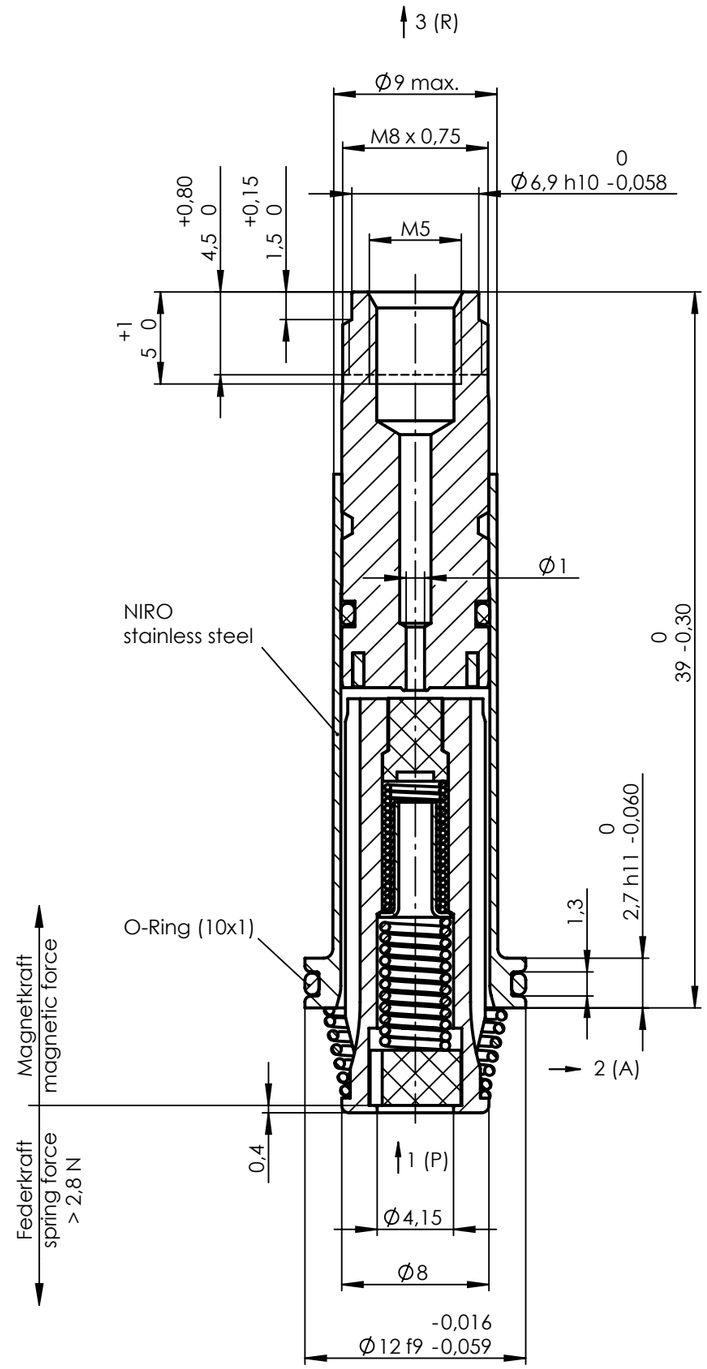

1:1

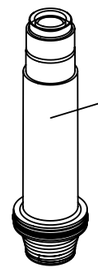

Kennzeichnung/ marking:

	letzte 4 Stellen der Materialnummer
XXXX	last 4 digits of part number
KWJJ	Herstelldatum/ date of manufacture: Kalenderwoche, Jahr/ week, year

Anker und Feder mit
Öl Typ HLP nach DIN 51524-2 leicht geölt.
Plunger and spring lubricated with
oil type HLP acc. to DIN 51524-2.

Prüfdruck 10bar, zulässige Leckage max. 2ml/min
Test pressure 10bar, allowed leakage max. 2ml/min

Dichtungswerkstoff: FKM K30 + MVQ
Sealing material: FKM K30 + MVQ

Für 3/2-Wege NC
For 3/2-ways NC

Nennweite 1(P): max. ø0,85 - 16bar
Nominal width 1(P): max.ø0,85 - 16bar

Ankersystem-Temperatureinsatzbereich -30°C...+170°C.
Der Temperatureinsatzbereich des kompletten Magnetventils
ist auch abhängig von der eingesetzten Magnetspule.

Armature assembly temperature range -30°C...+170°C.
The temperature range of the complete solenoid
valve depends on the used coil.

Ankersysteme in Kunststoffformpaletten verpackt.
Armature assemblies packed into proper plastic pallets.

Ventilschnittstelle nach 920-910-0020
Interface of valve acc.to 920-910-0020

Ind Rev	Änderung-Nr. Change no.	Datum Date	Name By
1	23430	27.04.2011	SaR

Geprüft: Checked: 27.06.2011 HEINEMANN

Erstellt: Created: 27.04.2011 SaR

Zulässige Abweichung für Maße ohne Toleranzangabe
Unless otherwise specified tolerances
DIN ISO 2768-mK

Schutzvermerk ISO 1606 beachten
Observe protection note ISO 1606

nass magnet GmbH
Hannover,Germany

Format/Size: A3 | Maßstab/Scale: 3:1 | Gewicht/Weight: 16.65g

Werkstoff:
Material:

Benennung:
Title: Ankersystem 3/2 NC 0,8 16bar
Armature Assembly

Ident. - Nr.: 108-010-0063

Freigabe-Nr.: Approval no.: 20742

Blatt: Sheet: 1/2

Ersatz für/Replacement for: 0547 58.6-00 / 26008247

DIS 10004053/SWD/000/00

SAP TIM