SAP TIM Webshop

Auslegung: Bolzen / Wellen
dimensioning: bolt / shaft

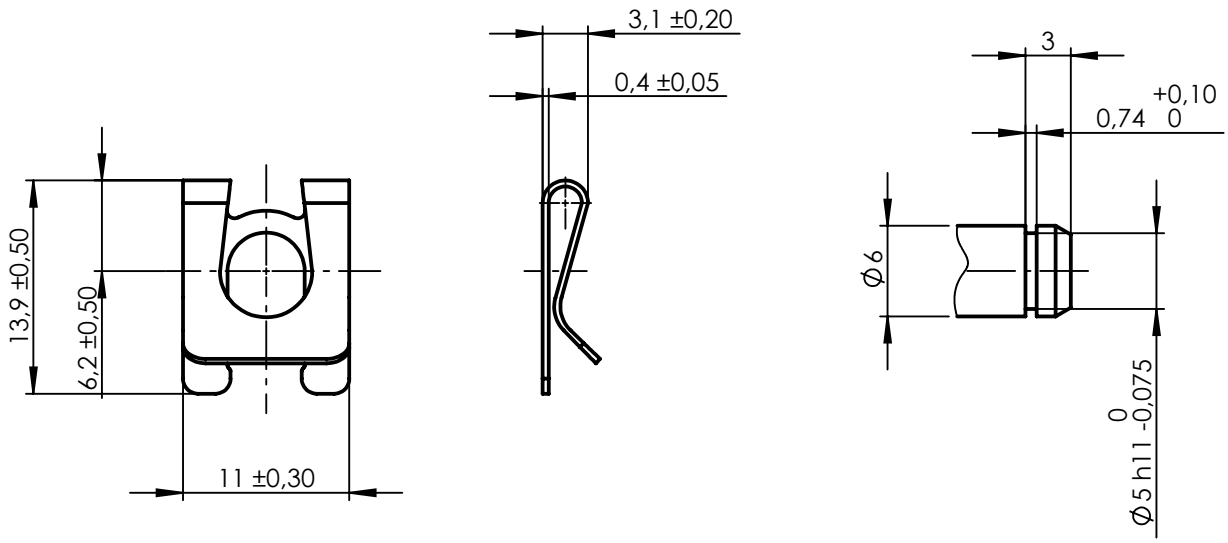

1:1

Oberfläche: gal. Zn weiß
surface: gal. Zn white

1

1	31594	18.08.2022	SaK
Ind Rev	Änderung-Nr. Change no.	Datum Date	Name By

Geprüft: Checked: 18.08.2022 RIECK

Erstellt: Created: 18.08.2022 Kölbel

Zulässige Abweichung für Maße ohne Toleranzangabe
Unless otherwise specified tolerances
DIN ISO 2768-mK

Schutzvermerk ISO 16016 beachten
Observe protection note ISO 16016

nass magnet

Format/Size: A4 | Maßstab/Scale: 2:1 | Gewicht/Weight: 0.59g

Werkstoff: Material: Federbandstahl
Spring band steel

Benennung: Title: Sicherungsclip
Safety clip

Ident. - Nr.: 106-080-0011

Freigabe-Nr.: Approval no.: 20195

Blatt: Sheet: 1

Ersatz für/Replacement for: NN 3175 002 / 26006071

DIS 10015124/SWD/001/00