Nenndurchfluss bei nominal folw at 6 bar Δp= 1 bar	1 → 2 [l/min]	2 → 3 [l/min]
Fertigungsschnitt average of production	165	210

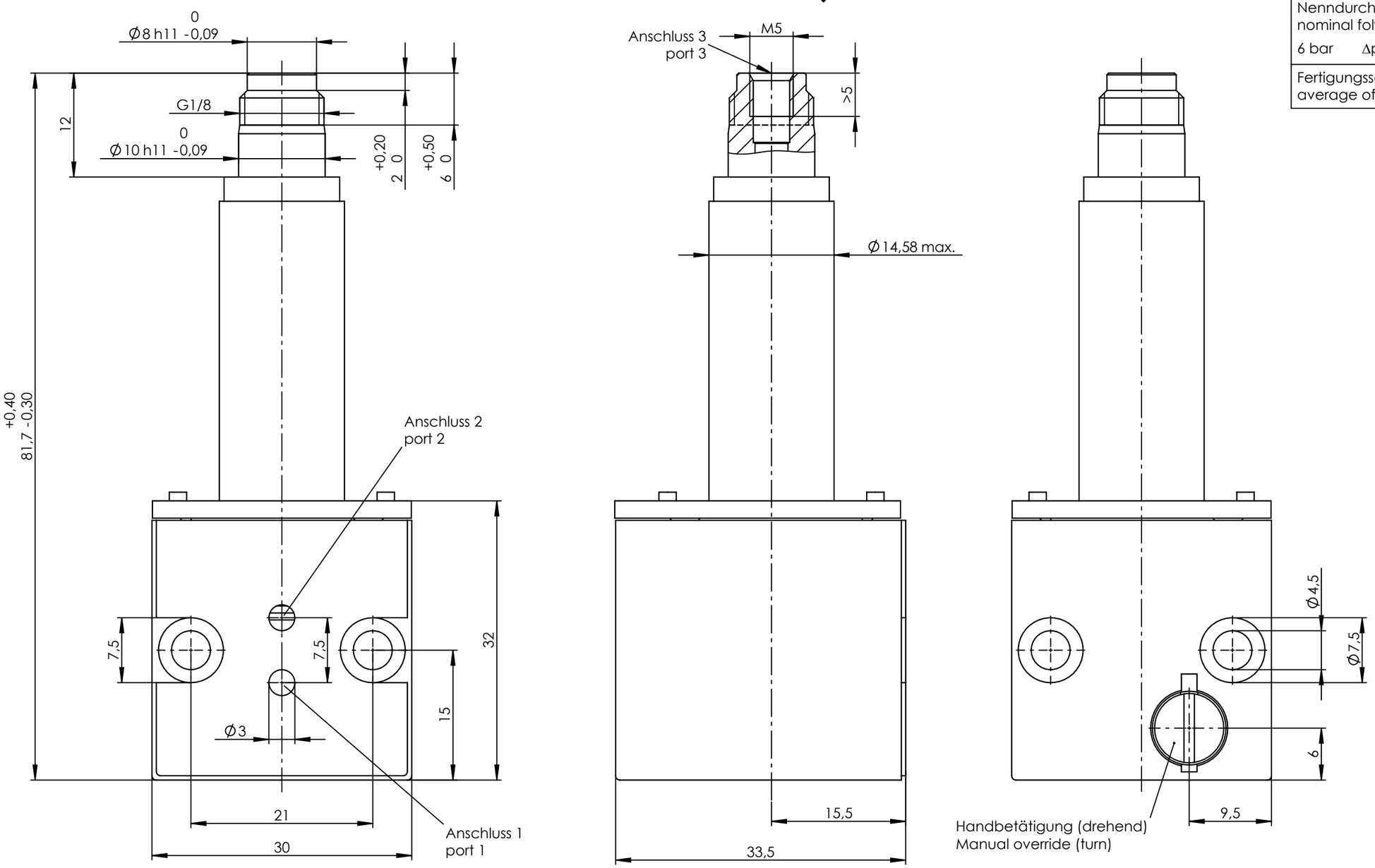

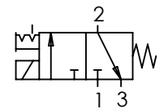

1:1

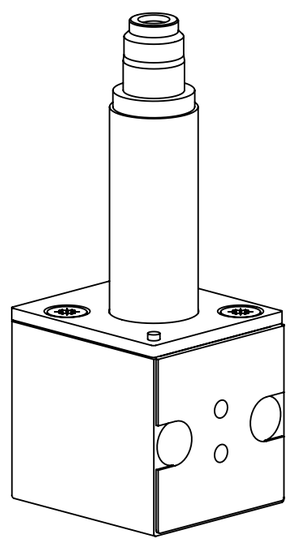

Belüftungsnennweite 3,0 mm
Entlüftungsnennweite 3,5 mm
Druckbereich: 0...10bar

Anker-Dichtungswerkstoff: FKM

Anzugsmoment je Befestigungsschraube
M4x35-DIN ISO 4757-4.8 beträgt max.1,5 Nm.
Anzugsmoment für Befestigungsmutter max. 2 Nm.

Ventilsystem-Temperatureinsatzbereich -10°C...+100°C.
Der Temperatureinsatzbereich des
kompletten Magnetventils ist auch abhängig
von der eingesetzten Magnetspule.

nominal orifice inlet 3,0 mm
nominal orifice exhaust 3,5 mm
pressure range: 0...10bar

sealing material of plunger: FKM

Tightening torque per mounting screw
M4x35-DIN ISO 4757-4.8 max.1,5 Nm.
Tightening torque for mounting nut max. 2 Nm.

Valve system temperature range -10°C...+100°C.
The temperatur range of the complete
solenoid valve depends on the used coil.

Ind Rev	Änderung-Nr. Change no.	Datum Date	Name By
1	22932	23.03.2010	SD

Geprüft: Checked: 25.03.2010 HEINEMANN

Erstellt: Created: 23.03.2010 Dreger

Zulässige Abweichung für Maße ohne Toleranzangabe
Unless otherwise specified tolerances
DIN ISO 2768-mK

Schutzvermerk ISO 1606 beachten
Observe protection note ISO 1606

nass magnet
nass magnet GmbH
Hannover,Germany

Format/Size: A3 | Maßstab/Scale: 2:1 | Gewicht/Weight: 207.36g

Werkstoff:
Material:

Benennung:
Title:

Ventilsystem 3/2 NC 3,0 10bar
Valve System

Ident. - Nr.: 113-050-0007

Freigabe-Nr.: Approval no.: 21987

Blatt: Sheet:

Ersatz für/Replacement for: 1407 36.6-00 / 26003404 4,5

DIS 10002381/SWD/001/00

SAP TIM