Löt- und Steckanschluß passend
für Steckhülsen 6,3 DIN 46247
oder Gerätesteckdose nach
DIN EN 175301-803-A
Soldering- and plug connectors
suitable for plugs acc. to 6,3
DIN 46 247 or plug- in connector
acc. DIN EN 175301-803-A

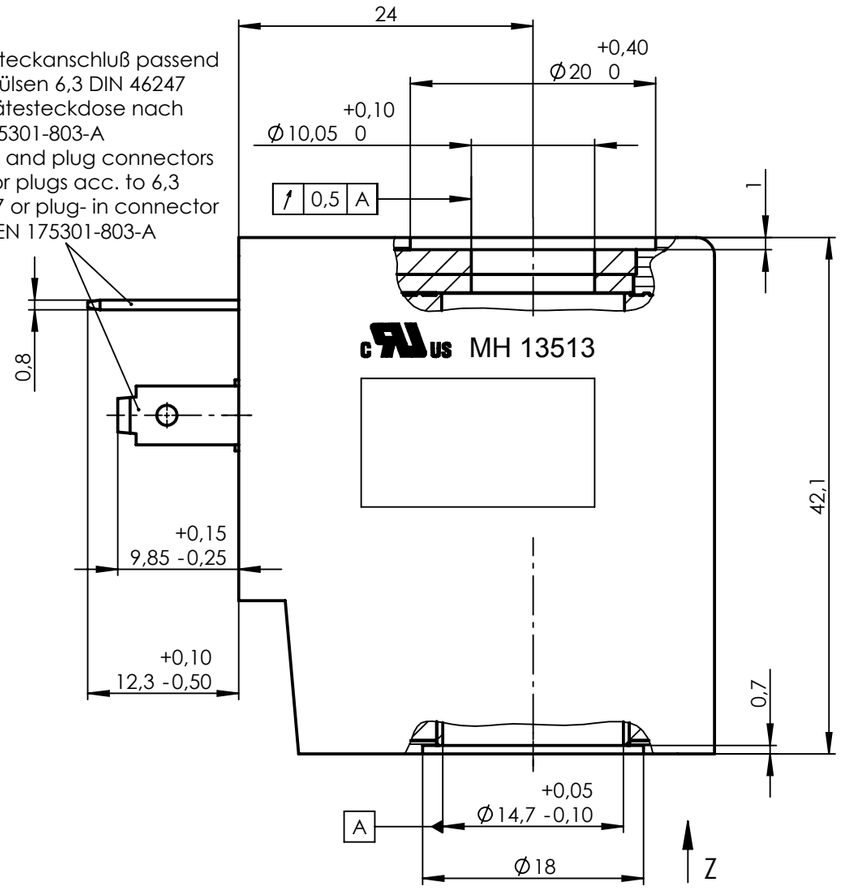

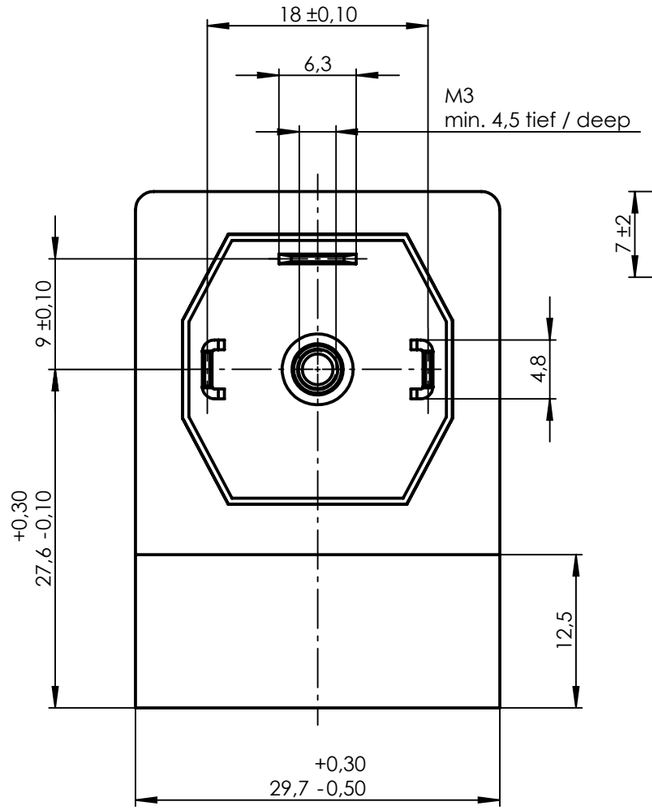

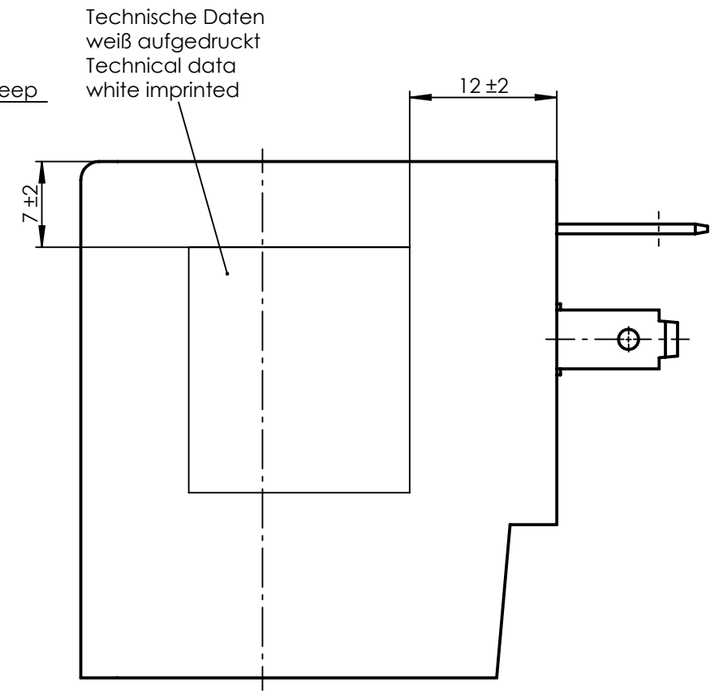

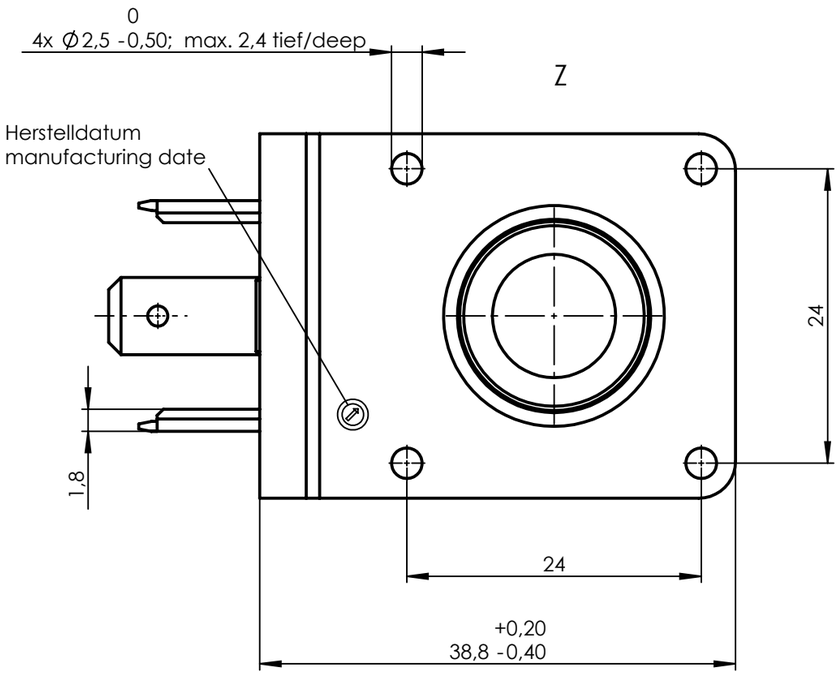

1:1

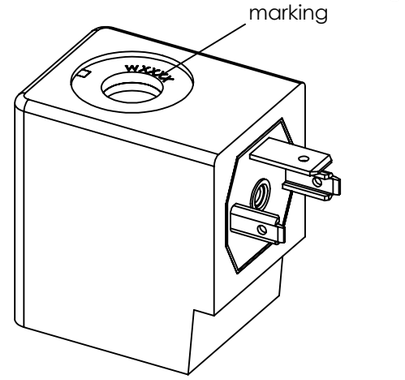

Umhüllungswerkstoff: Thermoplast
Encapsulated with: thermoplastic

Bestellbezeichnung und technische Daten siehe Datenblatt.
Order number and technical data see data sheet.

Ind Rev	Änderung-Nr. Change no.	Datum Date	Name By

Geprüft: Checked: 07.11.2012 HEINEMANN

Erstellt: Created: 30.10.2012 Dreger

Zulässige Abweichung für Maße ohne Toleranzangabe
Unless otherwise specified tolerances
DIN ISO 2768-mK

Schutzvermerk ISO 1606 beachten
Observe protection note ISO 1606

nass magnet

Format/Size: A3 | Maßstab/Scale: 2:1 | Gewicht/Weight: 131.96g

Werkstoff:
Material:

Benennung:
Title: Magnetspule (nassmagnet) EZ
Solenoid Coil

Ident. - Nr.: 113-030-0325

Freigabe-Nr.: Approval no.: 24336

Blatt: Sheet: 1

Ersatz für/Replacement for: /

DIS 10008707/SWD/000/00

SAP TIM