Nenndurchfluss bei nominal folw at 6 bar Δp= 1 bar	1 → 2 [l/min]	2 → 3 [l/min]
Fertigungsschnitt average of production	20	30

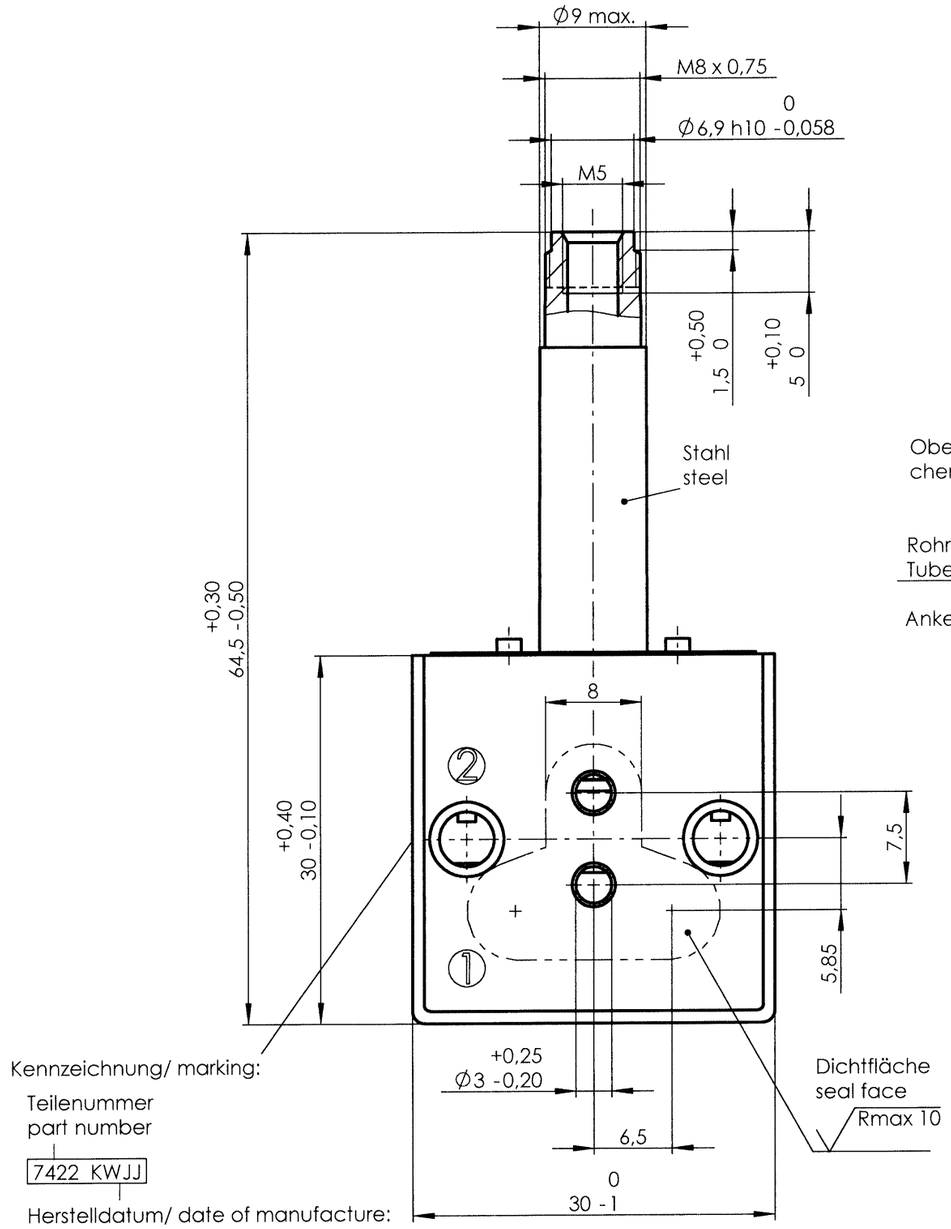

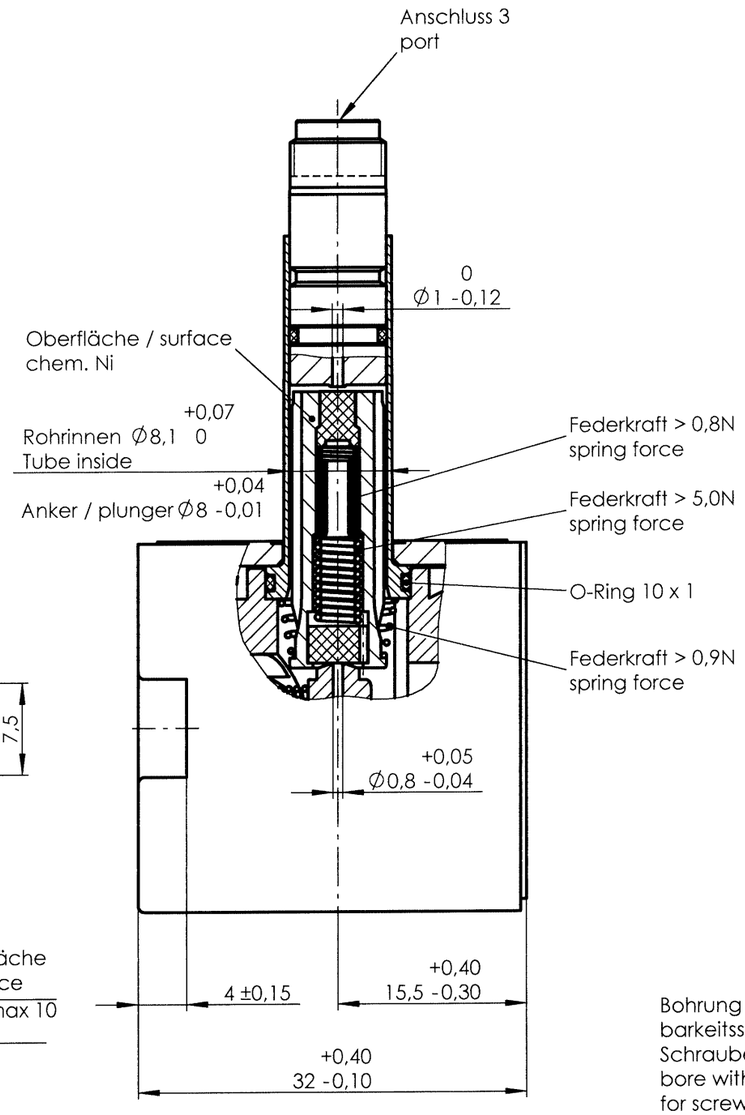

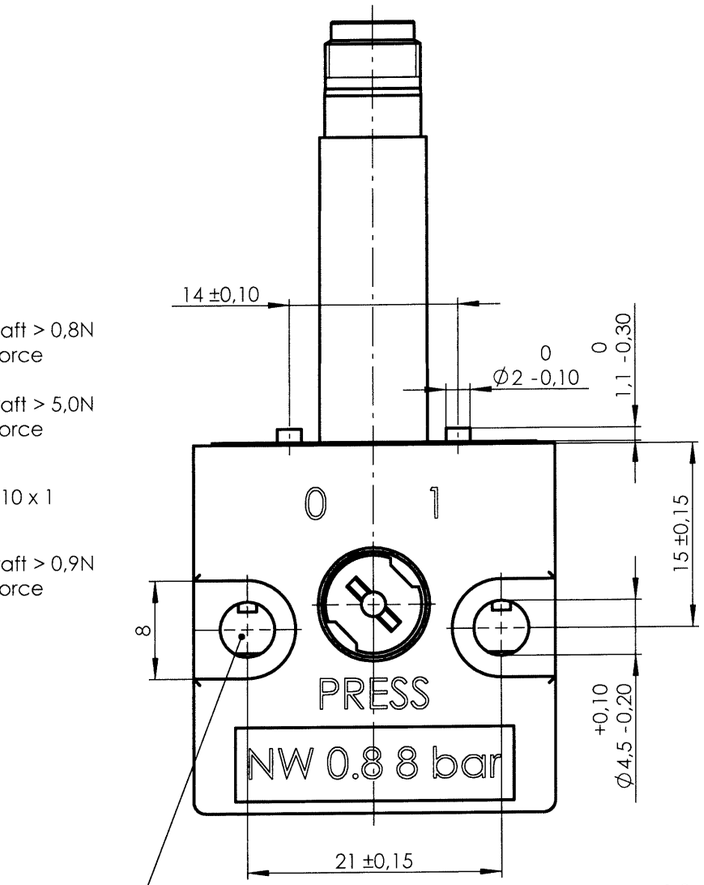

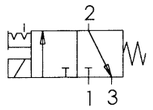

1:2

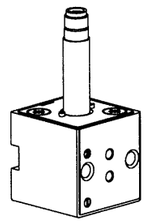

Dichtungswerkstoff: NBR

Prüfdruck: 8 bar
Prüfdruck Ankerführung: 18 bar

Nur für Gleichstrombetrieb

Anker und Feder vor Montage mit Öl Typ HLP nach DIN 51524-2 leicht geölt.

Ventilsystem-Temperatureinsatzbereich -40°C...+100°C
Der Temperatureinsatzbereich des kompletten Magnetventils ist auch abhängig von der eingesetzten Magnetspule.

Sealing material: NBR

Test pressure: 8 bar
Test pressure plunger guide: 18 bar

Only for DC

Plunger and spring lubricated with oil typ HLP acc. to DIN 51524-2.

Valve system temperature range -40°C...+100°C
The temperatur range of the complete solenoid valve depends on the used coil.

Schutzvermerk ISO 16016 beachten
Observe protection note ISO 16016

Ind Rev	Änderung Change	Datum Date	Name By
1	22335	03.02.2008	SD

Zulässige Abweichung für Maße ohne Toleranzangabe
Unless otherwise specified tolerances
DIN ISO 2768-mK

	Datum/Date	Name
Gezeichn. Drawn	17.03.2003	SKa
Geprüft Checked	04.02.09	

nass magnet
nass magnet GmbH
Hannover,Germany

Format/Size: A3 | Maßstab/Scale: 2:1 | Gewicht/Weight: 44.33g

Werkstoff:
Material:

Benennung:
Title: Ventilsyst. 0,8/1,0 8bar NC
Valve System

Zeichnungsnr. Drawing no. 1433 87.6-00
260 7422

Freigabe-Nr.: 11721
Blatt/Sheet: 1/2

Ersatz für/Replacement for:

NTK TIM