Paßmaß		ob. Abmaß	unt. Abmaß
6.900	h10	0	-0.058
8.000	h9	0	-0.036

Nenndurchfluss bei 6 bar und △p= 1 bar	1 — 2 l/min	2 — 3 l/min
Fertigungsschnitt	50	75

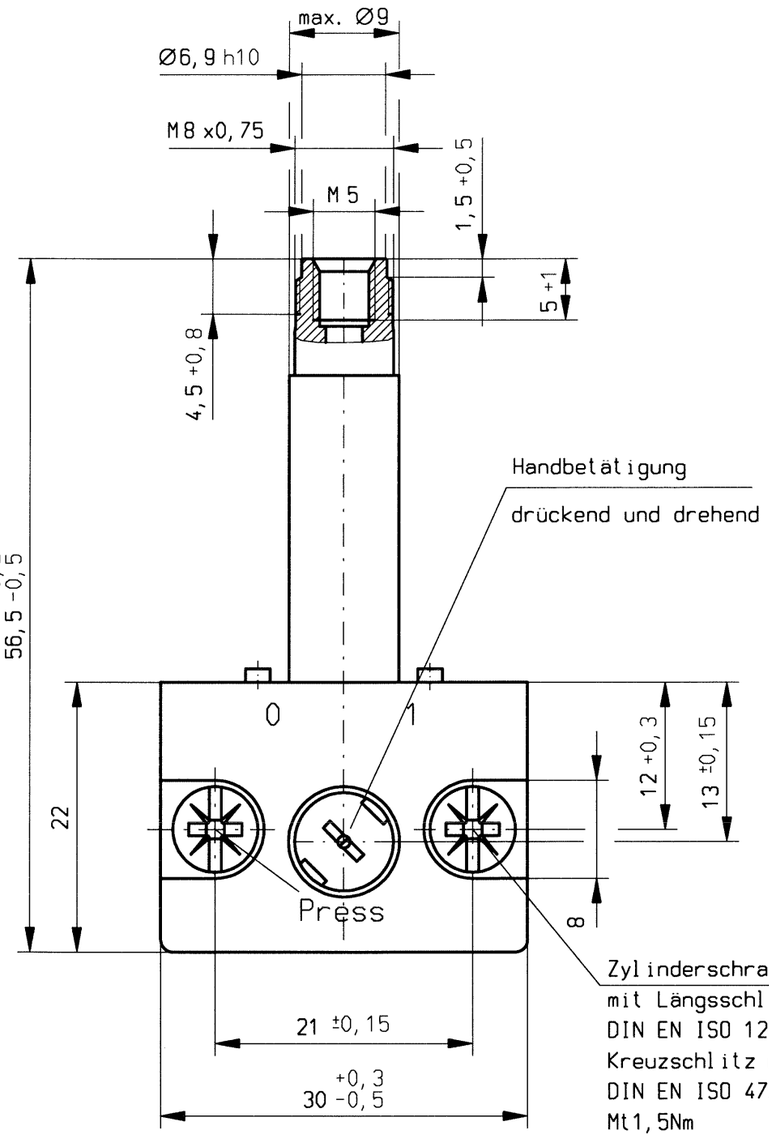

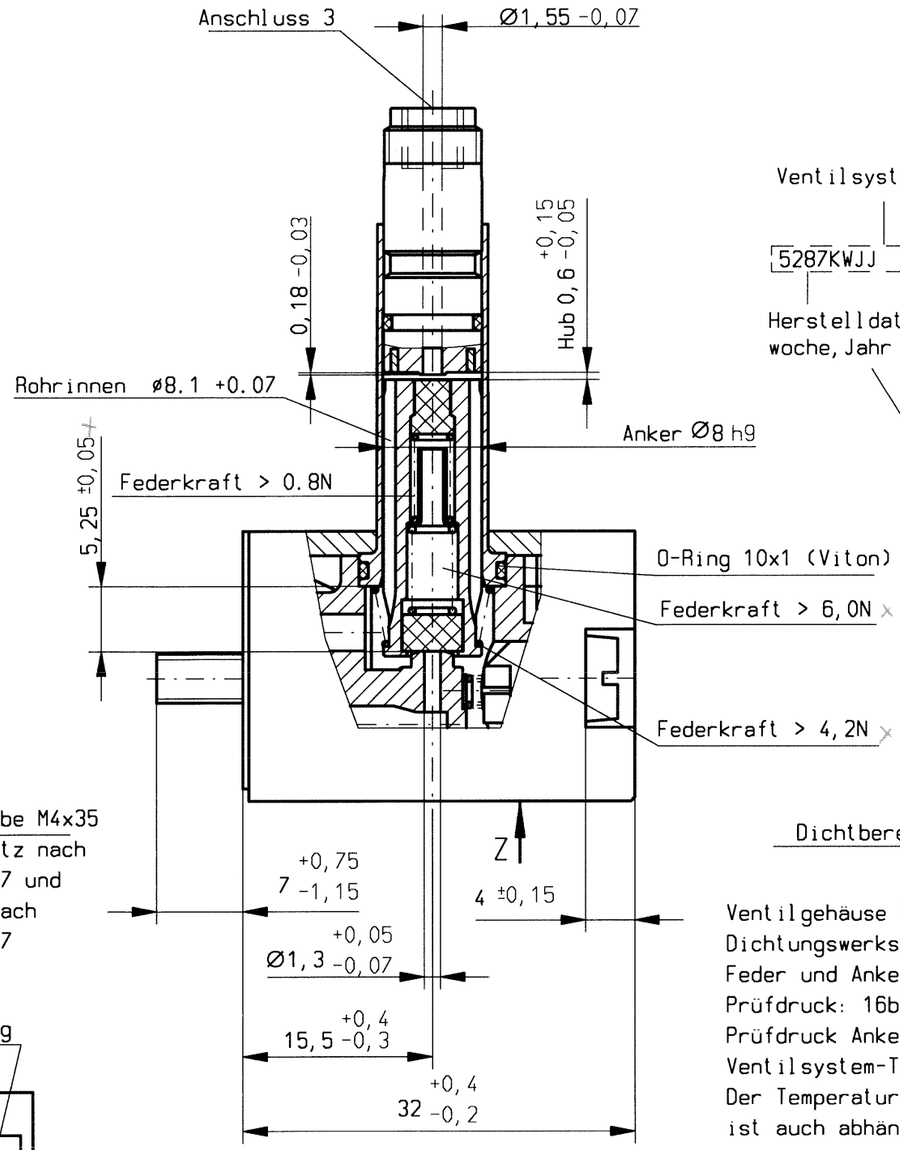

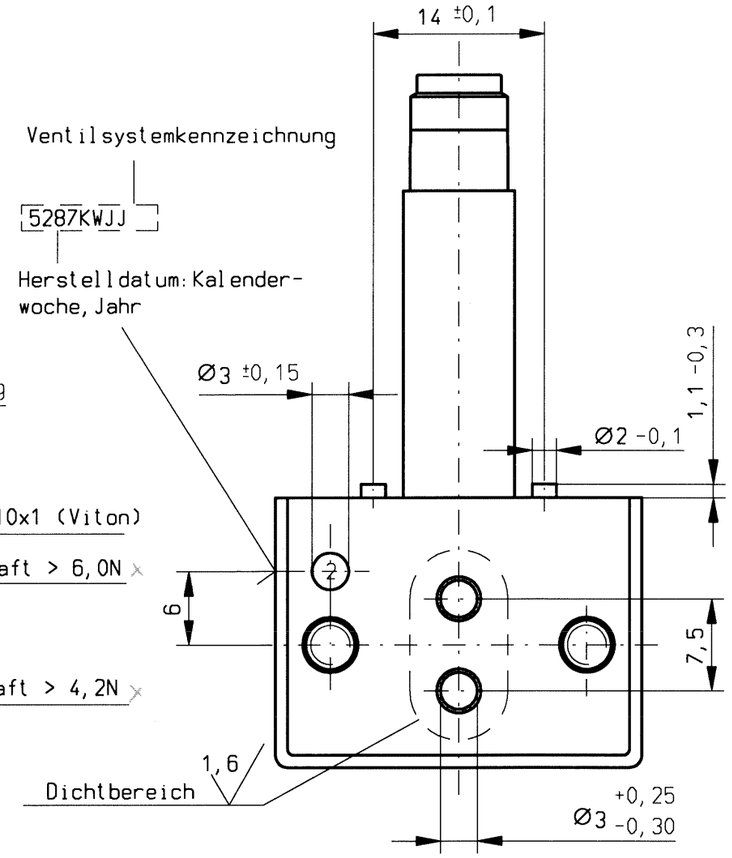

Ventilgehäuse PA 6.6 verstärkt
Dichtungswerkstoff: FKM
Feder und Anker vor der Montage mit Vitam GF32+(Aral) eingeölt
Prüfdruck: 16bar
Prüfdruck Ankerführung: 18bar
Ventilsystem-Termperatureinsatzbereich -10°C ...+130°C.
Der Temperatureinsatzbereich des kompletten Magnetventils
ist auch abhängig von der eingesetzten Magnetspule.

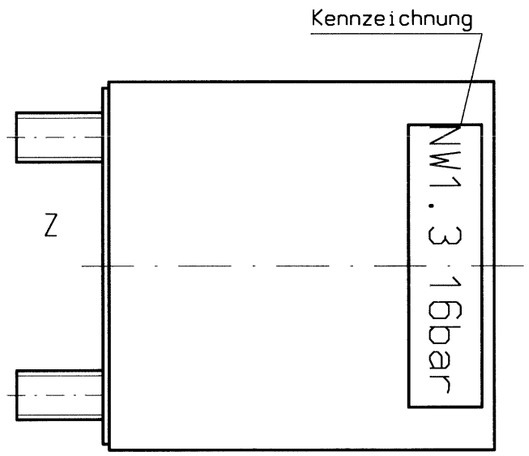

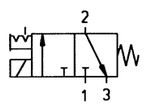

Ind Rev	Änderung Change	Datum Date	Name By
	Vorfreigabe		
1	11277	22.04.2002	MW

Zul. Abweichung für Maße ohne Toleranzangabe
Unless otherwise specified tolerances
DIN ISO 2768-mK

	Datum/Date	Name
Gezeichn. Drawn	22.04.2002	MW
Geprüft Checked	15.03.06	
CAD-ID:	M:	

nass magnet
nass magnet GmbH
Hannover, Germany

Für diese Zeichnung behalten wir uns alle Rechte vor / Copyright

Format/Size: A3 Maßstab/Scale: 2:1

Werkstoff:
Material:

Benennung: Title: Ventilsyst.
1,3/1,5 16bar NC

Zeichnungsnr. Drawing no. 1416 24.6-00
260 5287

Entwickl.-Nr.:
Freigabe-Nr.:
Blatt/Sheet: 1

Ersatz für/Replacement for: 12.03.92 Ind. "f"

NTK TIM