Steckverbinder, Bauform A, ähnlich wie EN 175301-803 (ISO 4400)

SAP TIM

Gehäuse

Typ	einteilig
Farbe	schwarz
Material	PA6 GF30
Bedruckung	n/a

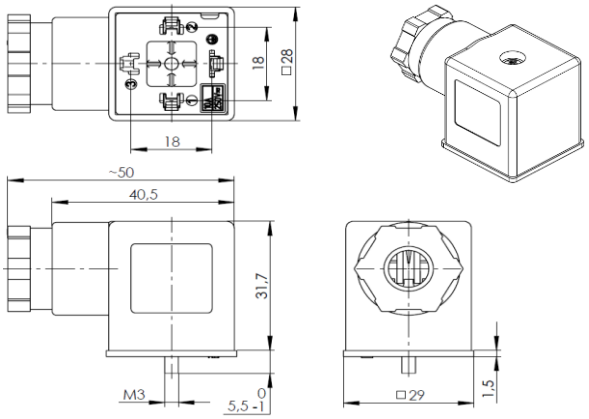

Kabelverschraubung

Gewinde	M20 x 1,5 mm
Kabeldurchmesser	6-8 mm
Farbe	schwarz
Material	PA6 GF30
Anzugsdrehmoment	1,8 ± 0,2 Nm

Kontaktträger

Material	PA6 GF30
Polzahl	2 + PE
Richtung der Schutzerdung	12 h
Kontaktabstand	18 mm

② Kontakte **

Material	CuZn, verzinnt
Durchgangswiderstand	< 15 mOhm
Leitungsquerschnitt	0,5 - 1,5 mm²
Anzugsdrehmoment	max. 0,3 Nm

Logo

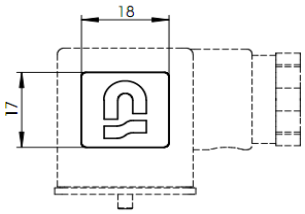

Dichtung

Material	NBR, schwarz
Typ	flach

Befestigungsschraube

②	Material	Stahl 4.8, beschichtet mit Zink-Nickel
②	Größe	M3 x 34,0 mm (mit Kreuzschlitz)
	Anzugsdrehmoment	0,4 ± 0,1 Nm
	Dichtscheibe	n/a

Stromlaufplan

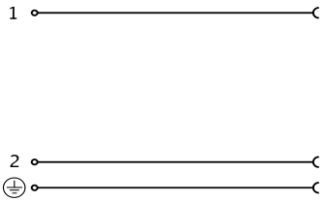

Elektronik

Schaltung	n/a
LED-Farbe	n/a
Störschutzelement	n/a
Spannungsbereich	0 - 250 V +15%
Stromart	AC / DC
Betriebsstrom	max. 10 A
Verpolungssicher	ja

Allgemeine Eigenschaften

Umgebungstemperaturbereich	-25°C ... +90°C
RoHS	ja
CSA-Zulassung	n/a
Schutzgrad (IEC 60529) *	IP65

Verpackung

100er Verpackung. Kontaktträger und Gehäuse sind im vormontierten Zustand verpackt. Teile der Kabelverschraubung ist im Gehäuse vormontiert. Befestigungsschraube wird im verpackten Zustand ins Paket eingelegt. Flachdichtung wird im verpackten Zustand ins Paket eingelegt.

* Ist im ordnungsgemäß montierten Zustand am Gegenstück zu testen.

** Um eine geeignete elektrische Verbindung herzustellen, ist die Verwendung von Aderendhülsen bei mehrdrähtige bzw. feindrähtige Leiter zwingend erforderlich. Beachten Sie, dass der Leiterquerschnitt die maximale Strombelastbarkeit beeinflusst.

Ind Rev	Änderung-Nr. Change no.	Datum Date	Name By
2	31645	07.10.2022	BKI
1	31318	01.04.2022	GJO

Zulässige Abweichung für Maße ohne Toleranzangabe Unless otherwise specified tolerances DIN ISO 2768-v

Schutzvermerk beachten Observe protection note ISO 16016

Geprüft: Checked: 07.10.2022 JONAS

Erstellt: Created: 21.03.2017 MANGRA

nass magnet

Format/Size: A4 | Maßstab/Scale: | Gewicht/Weight:

Werkstoff: Material:

Benennung: Title: Steckverbinder konf.bar A oS

Ident. - Nr.: 611-201-0039 | Freigabe-Nr.: Approval no.: 27389 | Blatt: Sheet: 1

Ersatz für/Replacement for: