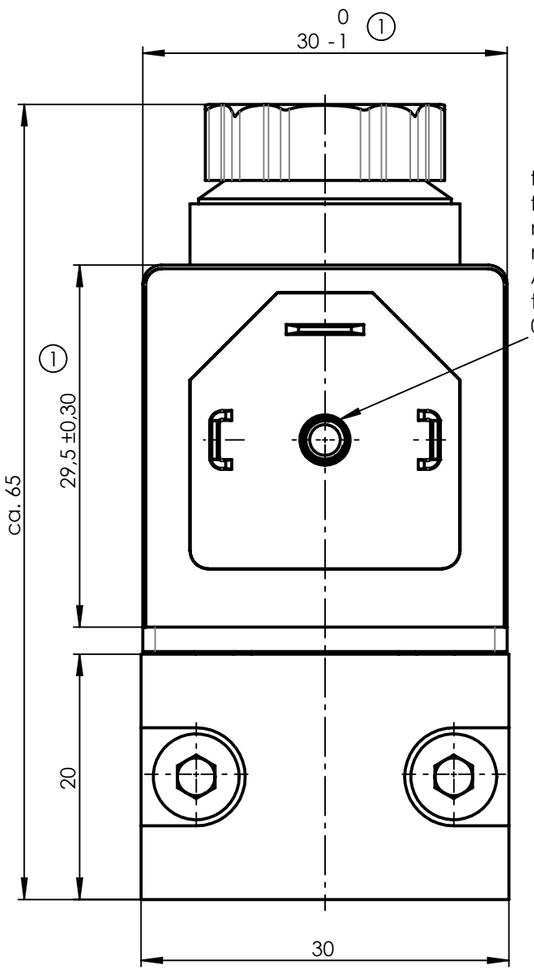

1:1

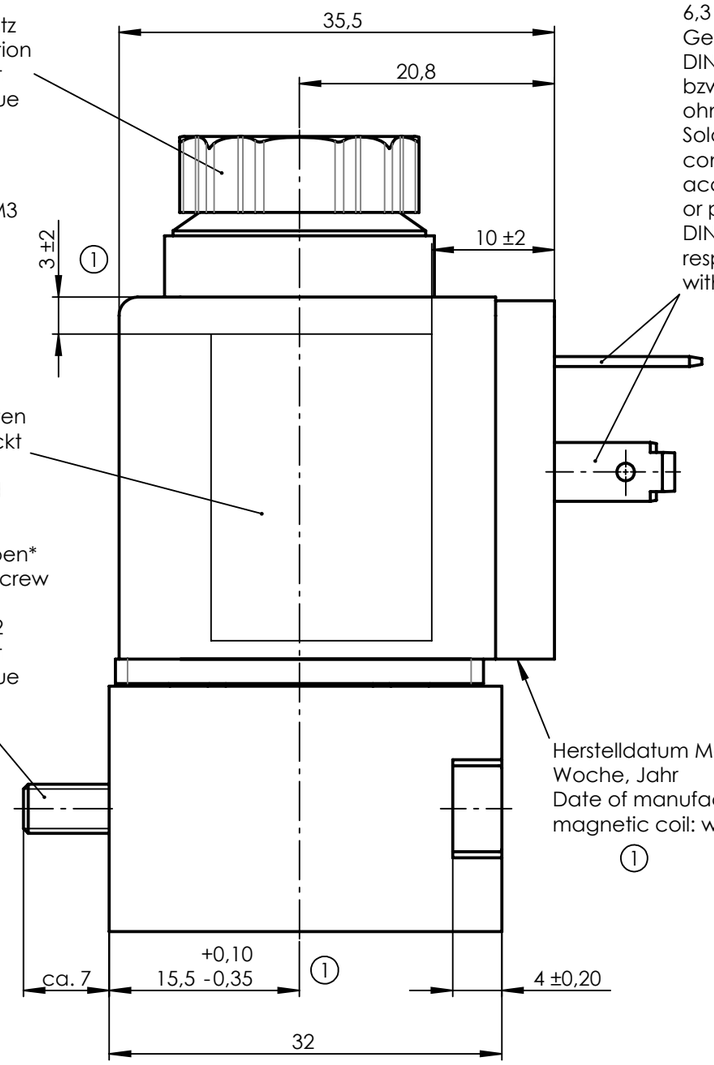

Entlüftungsschutz
Exhaust protection
Anzugsmoment
tightening torque
max. 1,5Nm

für Befestigungsschraube M3
for fastening screw M3
min. 5 tief
min. 5deep
Anzugsmoment
tightening torque
0,3Nm ±10%
①

Technische Daten
weiß aufgedruckt
technical data
white imprinted

Zylinderschrauben*
cylinder head screw
M4x35 (2x)
DIN EN ISO 4762
Anzugsmoment
tightening torque
max. 2,5Nm

Löt- und Steckanschluss
passend für Steckhülsen
6,3 - DIN 46247 oder
Gerätesteckdose nach
DIN EN 175301-803-A
bzw. ISO 4400
ohne Schutzleiter
Soldering- and plug
connectors suitable for plugs
acc. to 6.3 - DIN 46247
or plug- in connector acc. to
DIN EN 175301-803-A
respectively ISO 4400
without protective conductor

Herstelldatum Magnetspule:
Woche, Jahr
Date of manufacture
magnetic coil: week, year
①

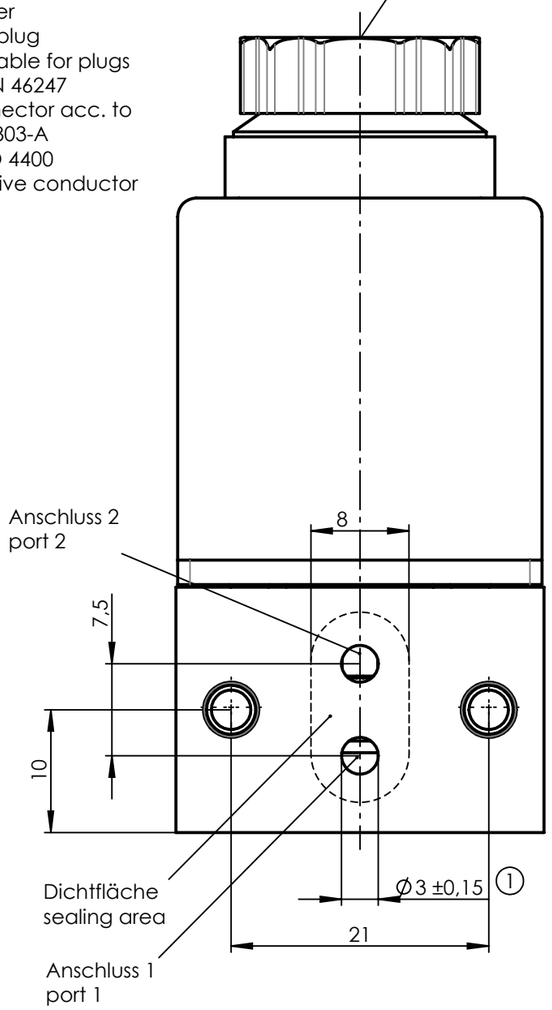

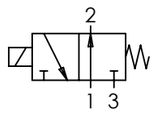

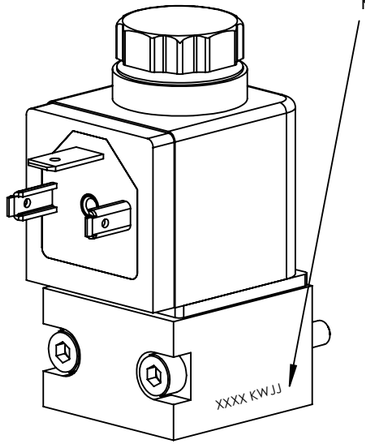

Kennzeichnung /marking:
vierstelliger Identifikationscode
four-digit identification code
XXXX KWJJ
Herstelldatum /date of manufacture:
Kalenderwoche, Jahr / week, year
①

Magnetspule: Duroplast ummantelt
Ventilgehäuse: Aluminium, farblos passiviert ①
* Schrauben pro Liefereinheit verpackt.
Ausführungen und weitere Angaben siehe Technische Daten.

Magnetic coil: encapsulated with thermoset resin
Valve body: Aluminium, colourless passivated
* screws packed per delivery unit
Type and further details see technical data.

Ind Rev	Änderung-Nr. Change no.	Datum Date	Name By
1	28320	06.02.2018	SaK

Geprüft: Checked: 20.04.2018 RACCUR

Erstellt: Created: 29.05.2017 TQ

Zulässige Abweichung für Maße ohne Toleranzangabe
Unless otherwise specified tolerances
DIN ISO 2768-mK

Schutzvermerk ISO 16016 beachten
Observe protection note ISO 16016

nass magnet

Format/Size: A3 | Maßstab/Scale: 2:1 | Gewicht/Weight: 195.59g

Werkstoff:
Material:

Benennung:
Title:

Magnetventil 3/2NO 1,2 10bar
Solenoid Valve (nassmagent)

Ident. - Nr.: 108-070-0448

Freigabe-Nr.: Approval no.: 27808

Blatt: Sheet: 1

Ersatz für/Replacement for: /

DIS 10020713/SWD/000/01

SAP TIM