Nenndurchfluss bei nominal flow at 6 bar Δp= 1 bar	1 → 2 [l/min]	2 → 3 [l/min]
Fertigungsschnitt average of production	20	30

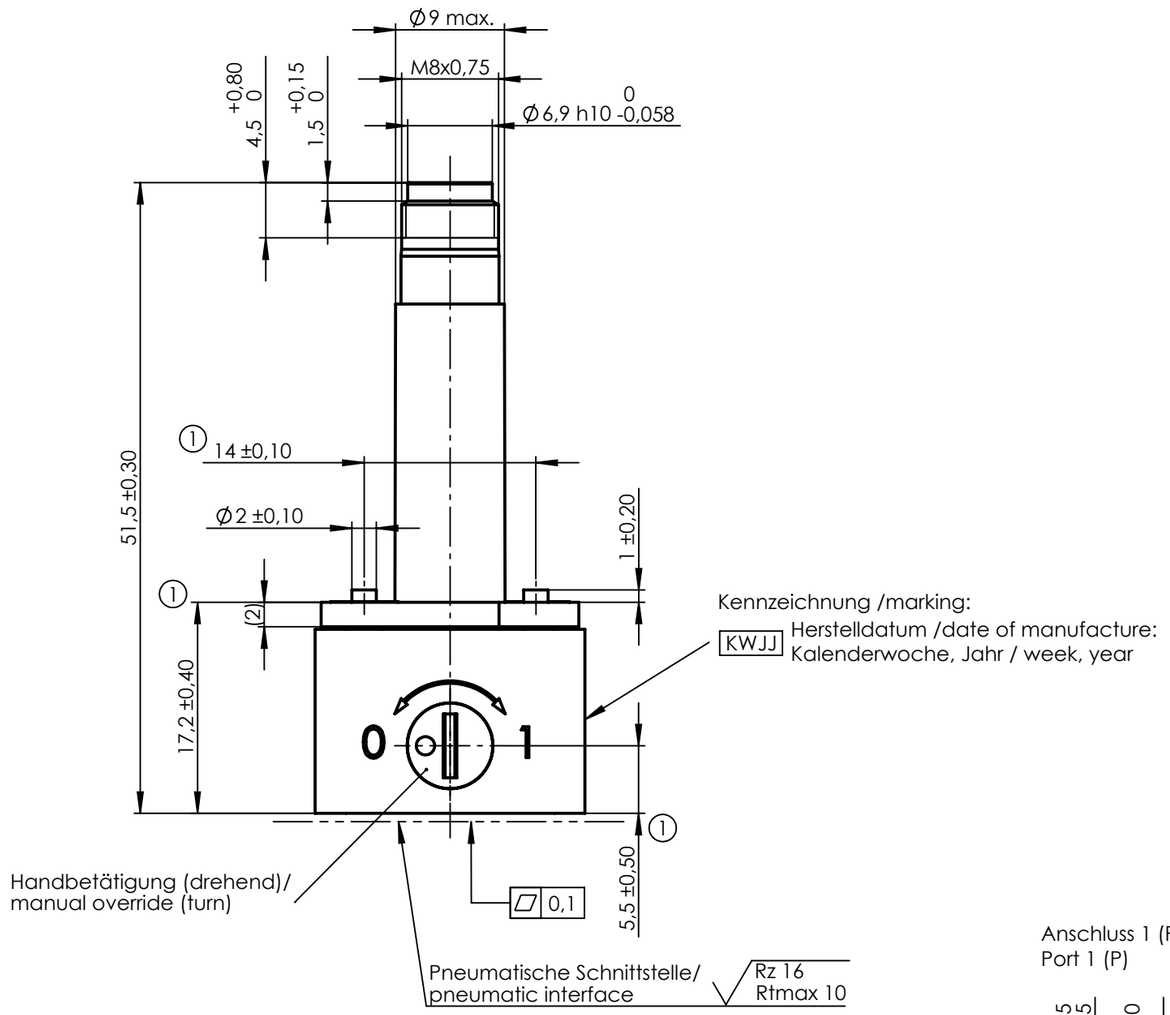

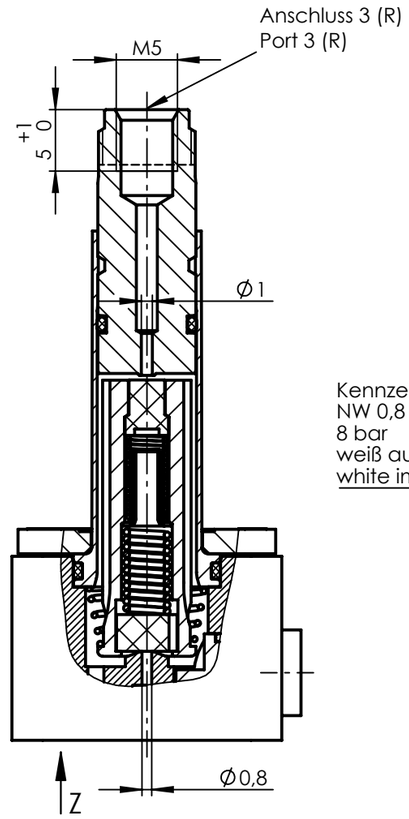

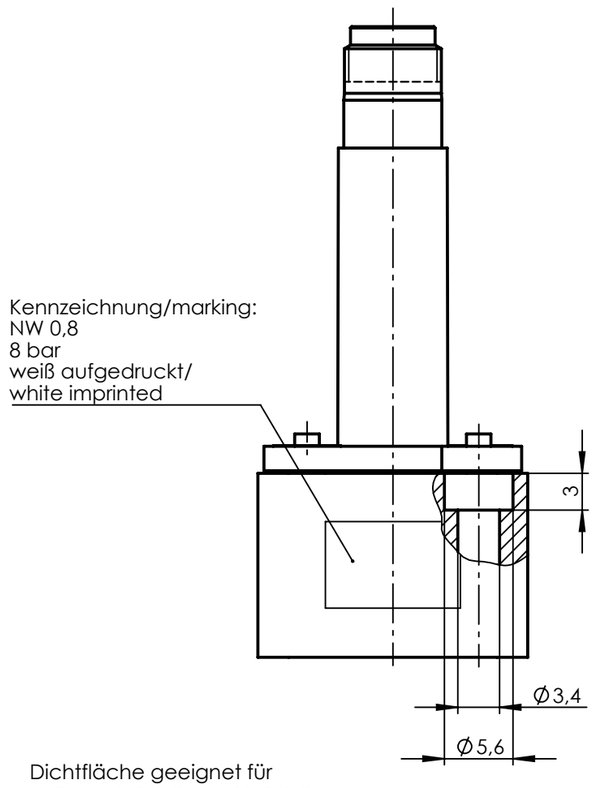

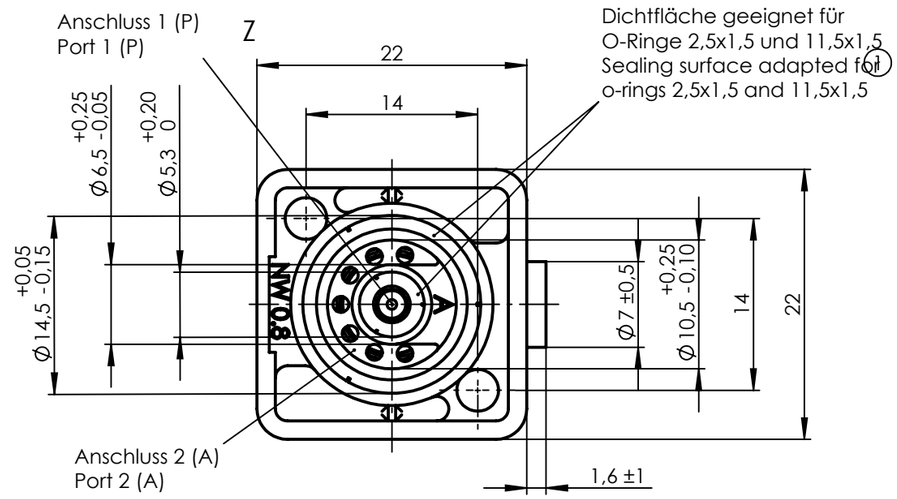

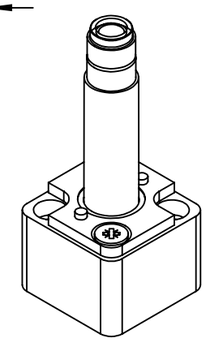

1:1

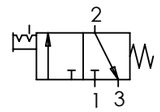

Anker und Feder vor Montage mit
Öl Typ HLP nach DIN 51524-2 leicht geölt.

Ventilgehäuse: PA 6.6
Dichtungswerkstoff: FKM

Funktion: 3/2 NC
Nennweite: 0,8/1,0
Betriebsdruck: max. 8 bar
Leckage: max. 4ml/min
Erhöhte Sicherheit gegen Schock und Vibration.
Nur für Gleichstrombetrieb.

Ventilsystem-Temperatureinsatzbereich -10°C...+130°C.
Der Temperatureinsatzbereich des kompletten Magnetventils ist auch abhängig von der eingesetzten Magnetspule.

Plunger and spring lubricated with
oil type HLP acc. to DIN 51524-2.

Valve body: PA 6.6
Sealing material: FKM

Function: 3/2 NC
Nominal orifice: 0,8/1,0
Operating pressure: max. 8 bar
Leakage: max. 4ml/min
Increased safety about shock and vibration.
Only for DC

Valve system temperature range -10°C...+130°C.
The temperature range of the complete solenoid valve depends on the used coil.

Ind Rev	Änderung-Nr. Change no.	Datum Date	Name By
1	28889	08.11.2018	JR

Geprüft: Checked: 18.02.2019 RIECK

Erstellt: Created: 08.11.2018 Rachow

Zulässige Abweichung für Maße ohne Toleranzangabe
Unless otherwise specified tolerances
DIN ISO 2768-mK

Schutzvermerk ISO 16016 beachten
Observe protection note ISO 16016

nass magnet

Format/Size: A3 | Maßstab/Scale: 2:1 | Gewicht/Weight: 28.23g

Werkstoff:
Material:

Benennung:
Title:

Ventilsystem 3/2NC 0,8 8bar
Valve system

Ident. - Nr.: 108-050-0208

Freigabe-Nr.: Approval no.: 11796

Blatt: Sheet: 1

Ersatz für/Replacement for: 1433 64.6-00 / 26006628

DIS 10009342/SWD/001/00

SAP TIM