Nenndurchfluss bei 6 bar und Δp = 1 bar	1 → 2 l/min	2 → 3 l/min
Fertigungsschnitt	ca. 20	ca. 30

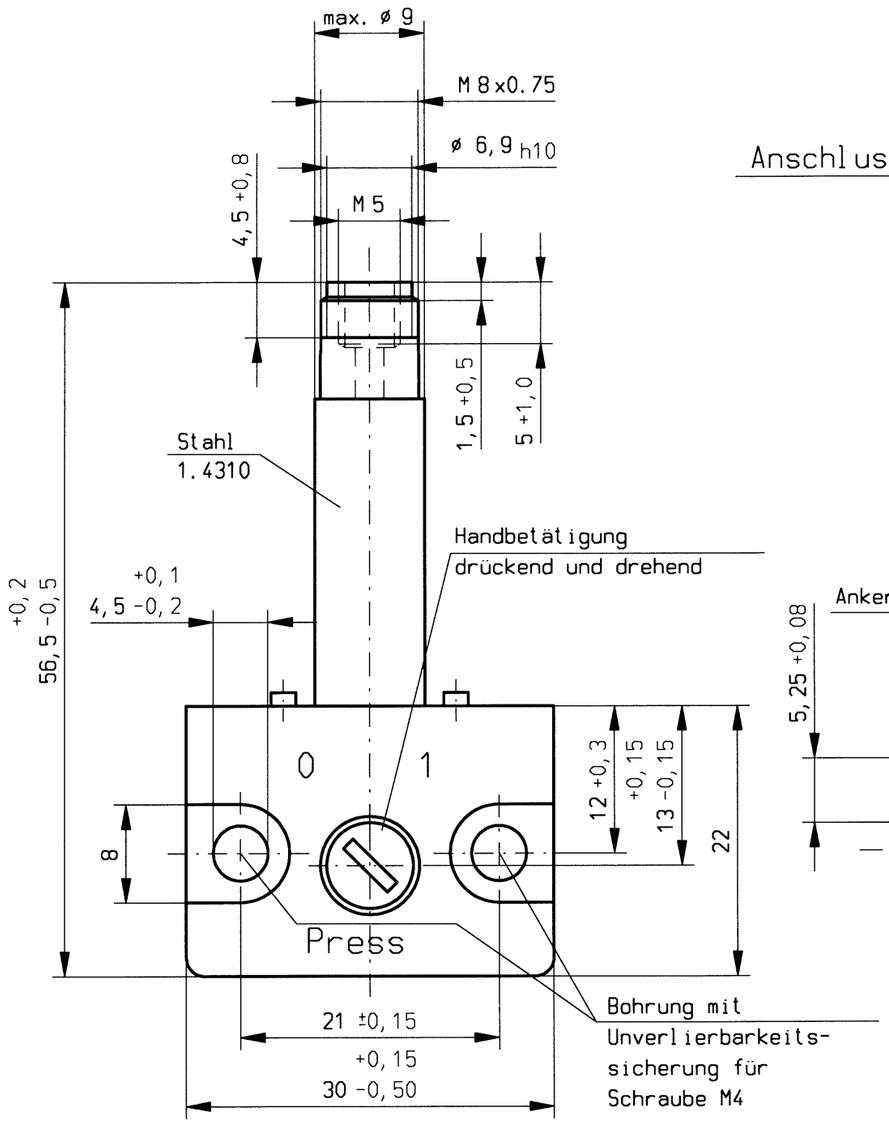

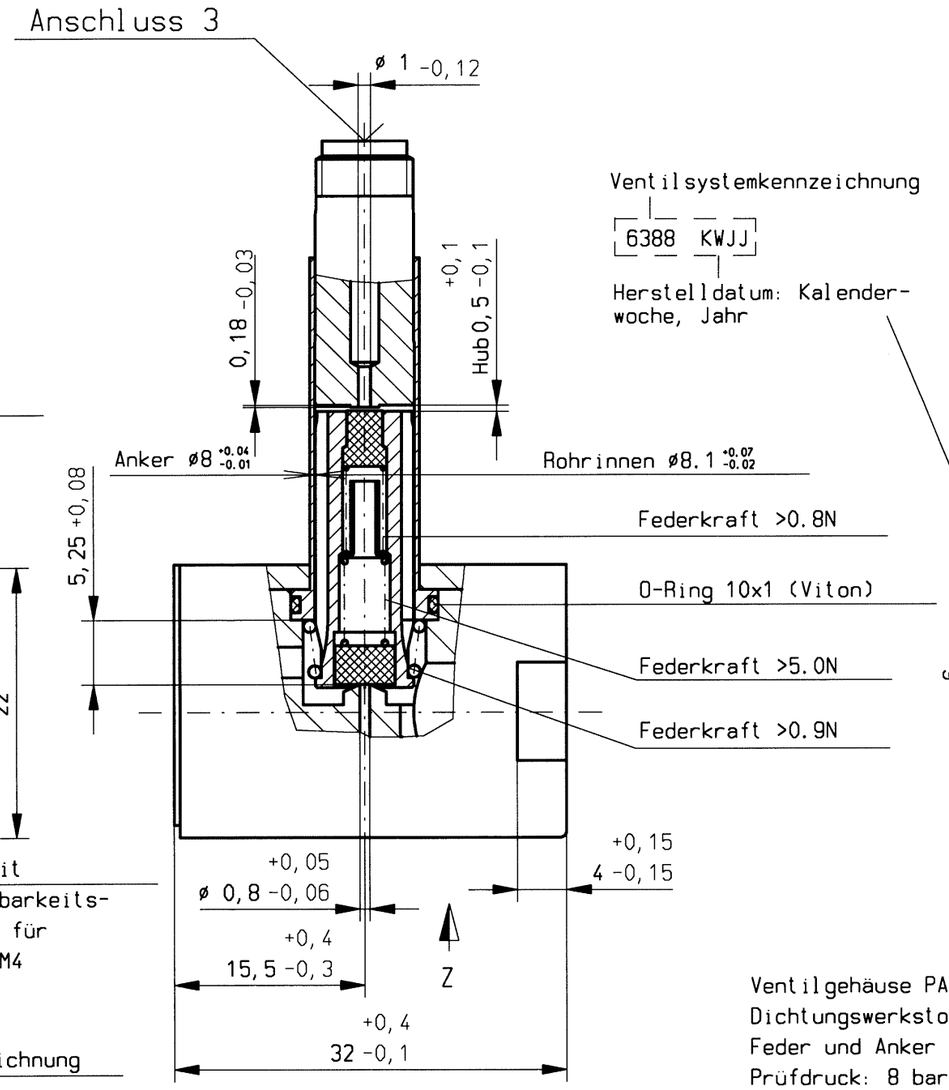

Ventilsystemkennzeichnung

6388 KWJJ

Herstelldatum: Kalenderwoche, Jahr

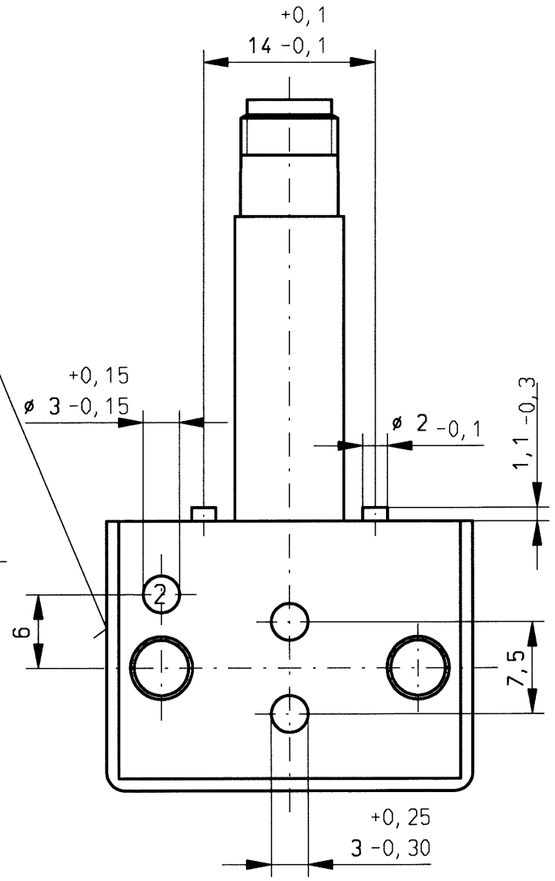

Ventilgehäuse PA 6.6 verstärkt.
Dichtungswerkstoff: FKM
Feder und Anker mit Vitam GF32 (Aral) geölt.
Prüfdruck: 8 bar
Prüfdruck Ankerführung: 18 bar

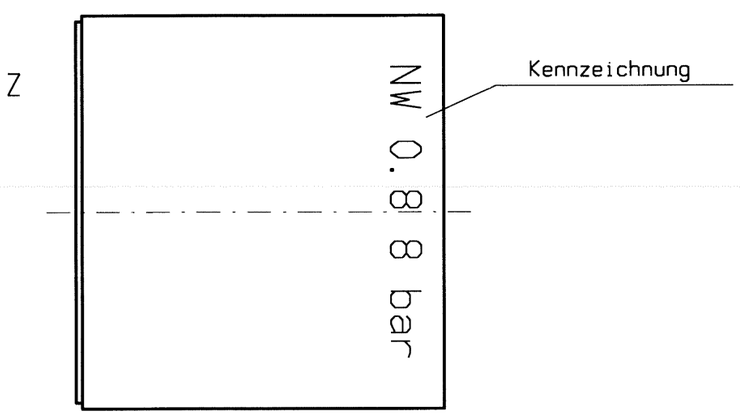

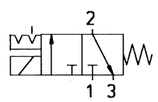

Freigabe			
Ind Rev	Änderung Change	Datum Date	Name By

Zul. Abweichung für Maße ohne Toleranzangabe
Unless otherwise specified tolerances
DIN ISO 2768-mK

	Datum/Date	Name
Gezeichn. Drawn	21.07.2006	SD
Geprüft Checked	12.09.06	
CAD-ID:	N:	

nass magnet
nass magnet GmbH
Hannover, Germany

Für diese Zeichnung behalten wir uns alle Rechte vor / Copyright

Format/Size: A3 Maßstab/Scale: 2:1

Werkstoff:
Material:

Benennung:
Title: Ventilsyst.

0,8/1,0 8bar NC

Zeichnungsnr.
Drawing no. 1433 53.6-00

260 6388

Entwickl.-Nr.:
Freigabe-Nr.: 8230
Blatt/Sheet: 1/2

Ersatz für/Replacement for: 19.08.98