Nenndurchfluss bei nominal folw at 6 bar Δp= 1 bar	1 → 2 [l/min]	2 → 3 [l/min]
Fertigungsschnitt average of production	50	75

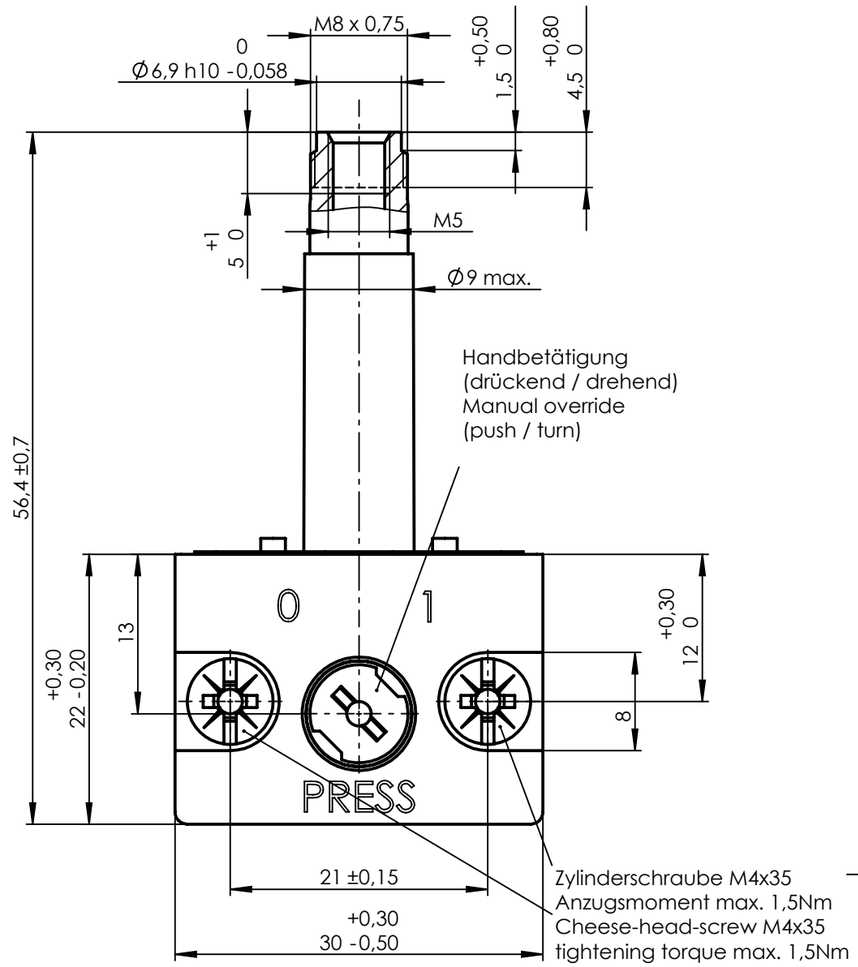

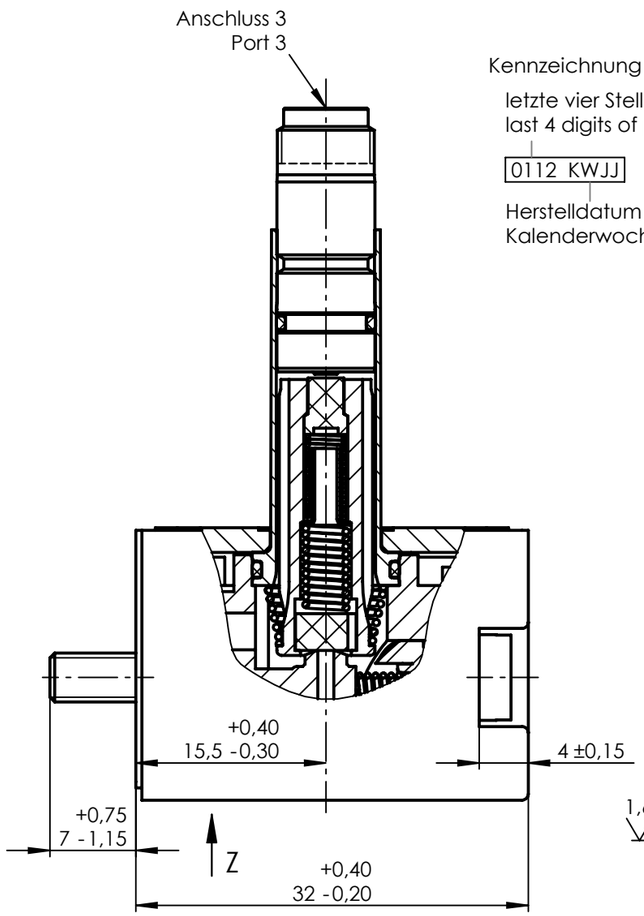

Kennzeichnung /marking:

letzte vier Stellen der Materialnummer
last 4 digits of part number

0112 KWJJ

Herstelldatum /date of manufacture:
Kalenderwoche, Jahr / week, year

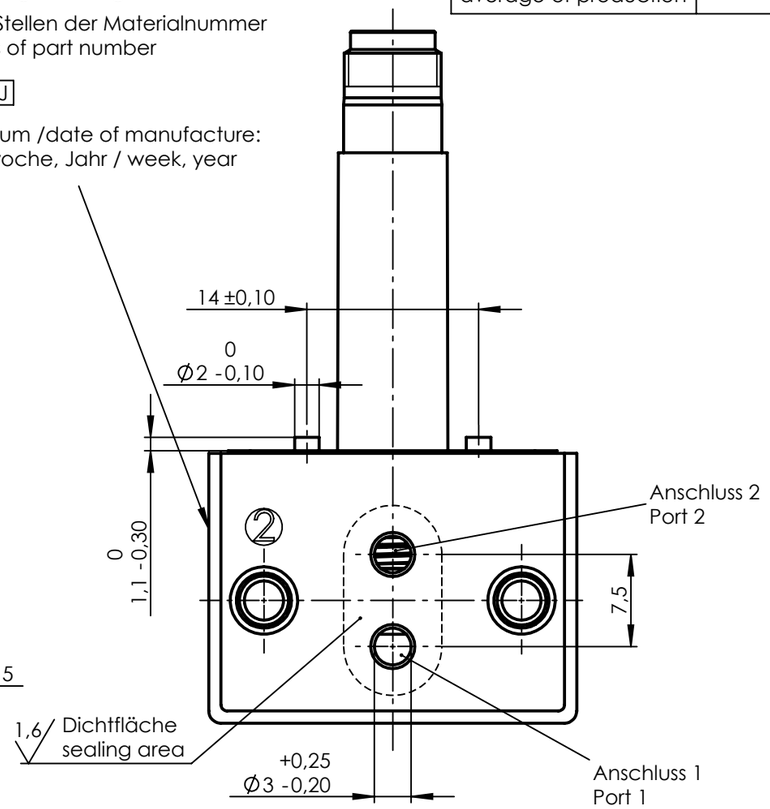

Entlüftungsschutz pro Auftragsmenge beigepackt.
Exhaust protector per order quantity enclosed.

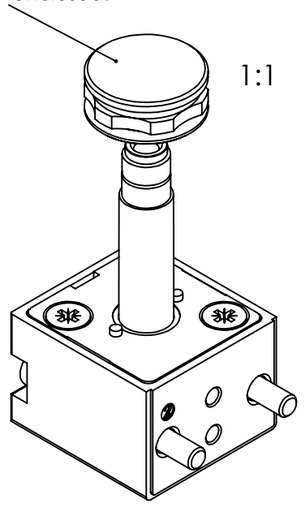

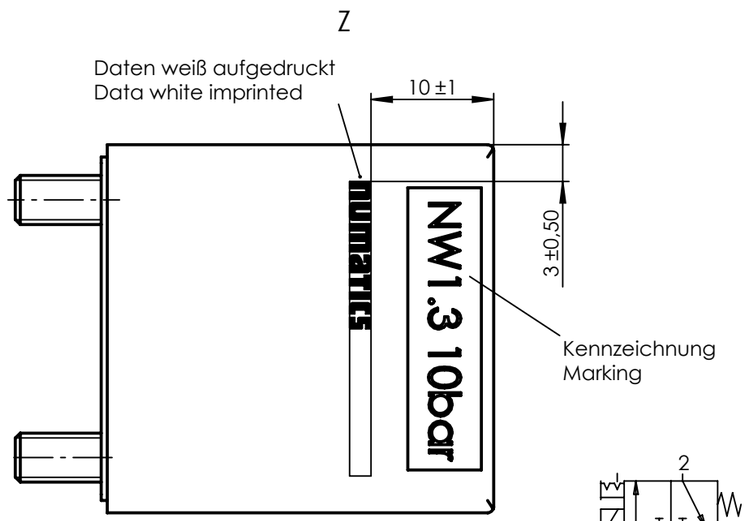

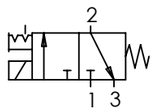

Anker und Feder vor Montage mit
Öl Typ HLP nach DIN 51524-2 leicht geölt.

Ventilgehäuse: PA 6.6
Dichtungswerkstoff: FKM

Funktion: 3/2 NC
Nennweite: 1,3/1,5
Betriebsdruck: max. 10 bar
Leckage: max. 2ml/min

Ventilsystem-Temperatureinsatzbereich
-10°C...+130°C.
Der Temperatureinsatzbereich des kompletten Magnetventils ist auch abhängig von der eingesetzten Magnetspule.

Plunger and spring lubricated with
oil type HLP acc. to DIN 51524-2.

Valve body: PA 6.6
Sealing material: FKM

Function: 3/2 NC
Nominal orifice: 1,3/1,5
Operating pressure: max. 10 bar
Leakage: max. 2ml/min

Valve system temperature range
-10°C...+130°C.
The temperatur range of the complete solenoid valve depends on the used coil.

Ind Rev	Änderung-Nr. Change no.	Datum Date	Name By
2	23962	22.02.2012	SaK

Geprüft: Checked: 28.03.2012 RIECK

Erstellt: Created: 22.02.2012 Kölbel

Zulässige Abweichung für Maße ohne Toleranzangabe
Unless otherwise specified tolerances
DIN ISO 2768-mK

Schutzvermerk ISO 16016 beachten
Observe protection note ISO 16016

nass magnet

Format/Size: A3 | Maßstab/Scale: 2:1 | Gewicht/Weight: 56.58g

Werkstoff:
Material:

Benennung:
Title:

Ventilsystem 3/2 NC 1,3 10bar
Valve system

Ident. - Nr.: 108-050-0113

Freigabe-Nr.: Approval no.: 8763

Blatt: Sheet: 1/2

Ersatz für/Replacement for: 1416 22.6-50 / 26006692

DIS 10006428/SWD/000/00

SAP TIM