Nenndurchfluss bei nominal flow at 6 bar Δp= 1 bar	1 → 2 [l/min]	2 → 3 [l/min]
Fertigungsschnitt average of production	55	70

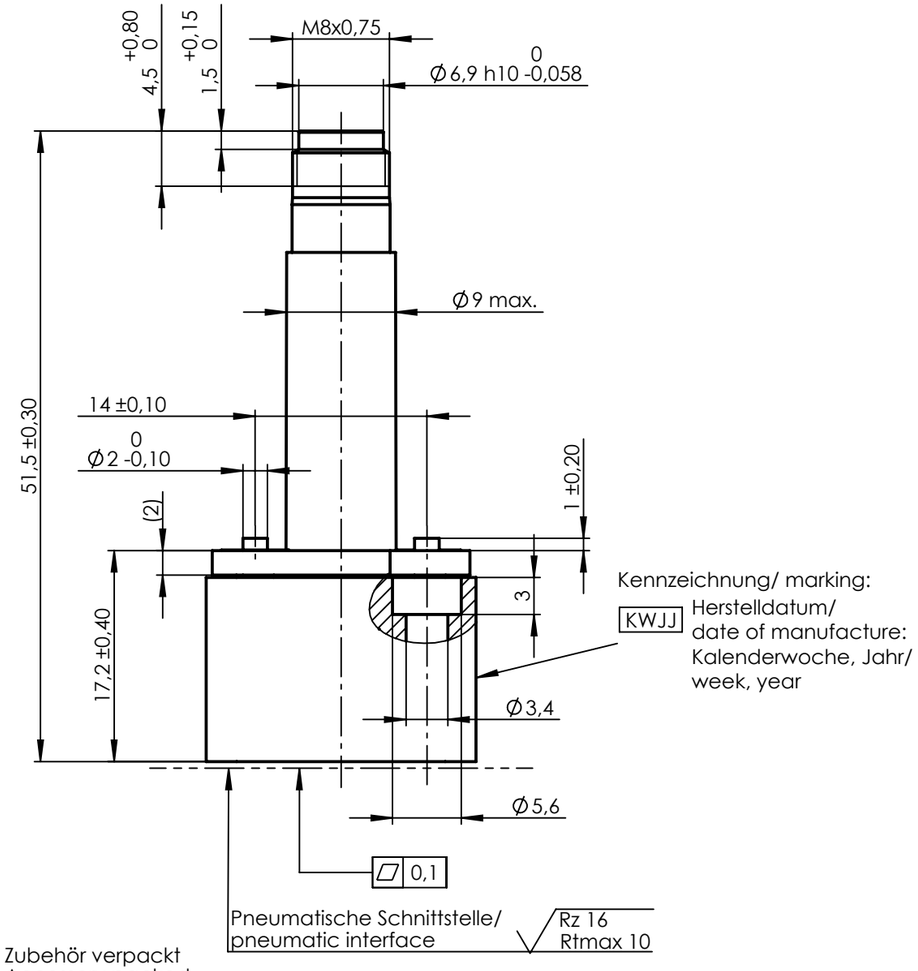

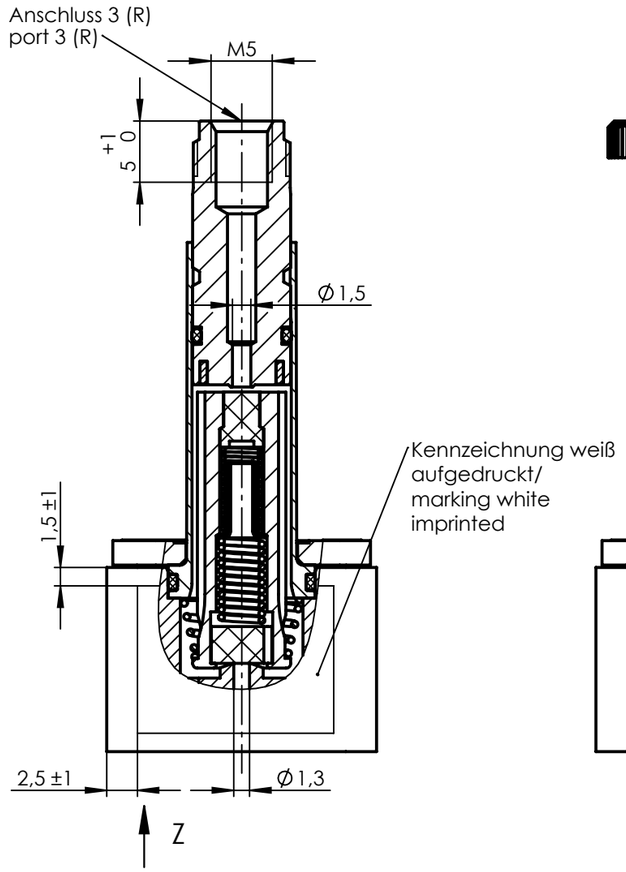

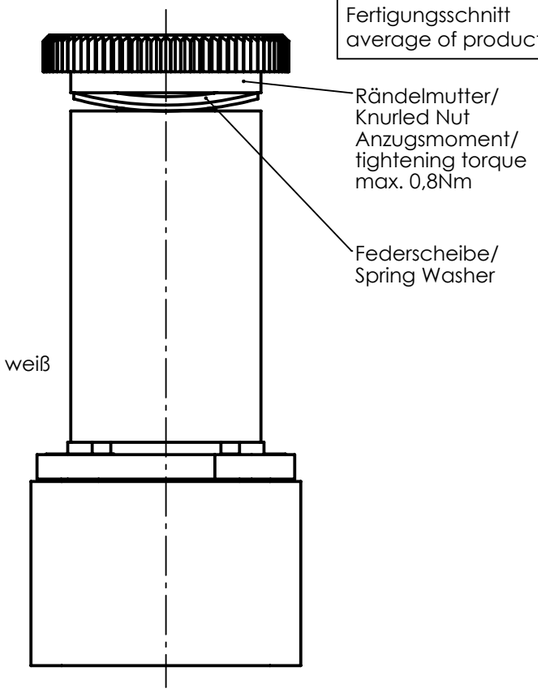

Zubehör verpackt
Accessory packed

1:2

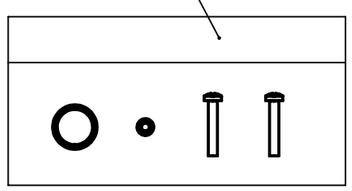

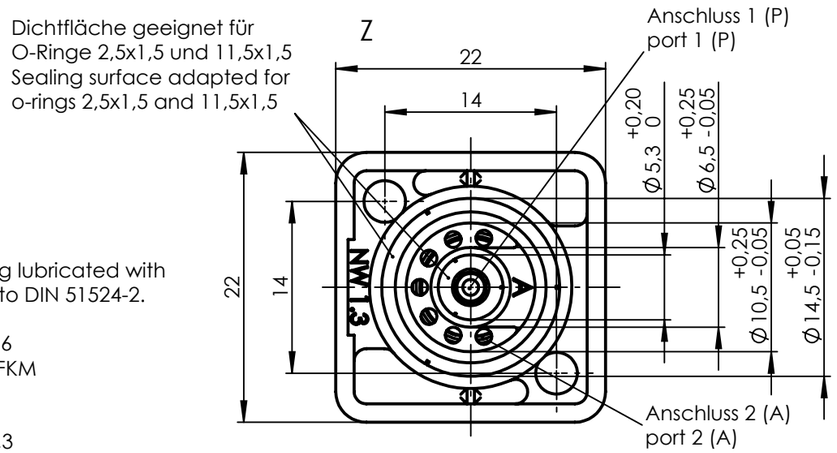

1:1

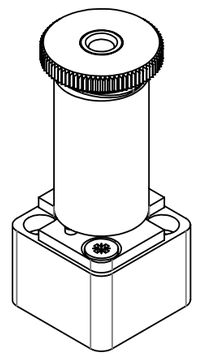

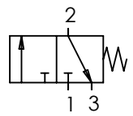

Anker und Feder vor Montage mit Öl Typ HLP nach DIN 51524-2 leicht geölt.

Ventilgehäuse: PA 6.6
Dichtungswerkstoff: FKM

Funktion: 3/2 NC
Nennweite: 1,3
Betriebsdruck: 10 bar max.
Leckage: 4 ml/min max.

Ventilsystem-Temperatureinsatzbereich -10°C...+130°C.
Der Temperatureinsatzbereich des kompletten Magnetventils ist auch abhängig von der eingesetzten Magnetspule.

Ventilsystem und Befestigungszubehör in Schlauchfolie eingeschweißt.

Plunger and spring lubricated with oil type HLP acc. to DIN 51524-2.

valve body: PA 6.6
sealing material: FKM

function: 3/2 NC
nominal orifice: 1,3
operating pressure: 10 bar max.
leakage: 4 ml/min max.

Valve system temperature range -10°C...+130°C.
The temperature range of the complete solenoid valve depends on the used coil.

Valve system and accessories of fastening shrink-wrapped

Ind Rev	Änderung-Nr. Change no.	Datum Date	Name By

Geprüft: Checked: 03.04.2019 RIECK

Erstellt: Created: 20.12.2018 Rachow

Zulässige Abweichung für Maße ohne Toleranzangabe
Unless otherwise specified tolerances
DIN ISO 2768-mK

Schutzvermerk ISO 16016 beachten
Observe protection note ISO 16016

nass magnet

Format/Size: A3 | Maßstab/Scale: 2:1 | Gewicht/Weight: 38.30g

Werkstoff: Material:

Benennung: Title:

Ventilsystem 3/2NC 1,3 10bar
Valve system

Ident. - Nr.: 108-050-0064

Freigabe-Nr.: Approval no.: 28992

Blatt: Sheet: 1

Ersatz für/Replacement for: 1415 09.6-50 / 26004840

DIS 10023503/SWD/001/00

SAP TIM