Nenndurchfluss bei nominal flow at 6 bar Δp= 1 bar	1 → 2 [l/min]
Fertigungsschnitt average of production	73

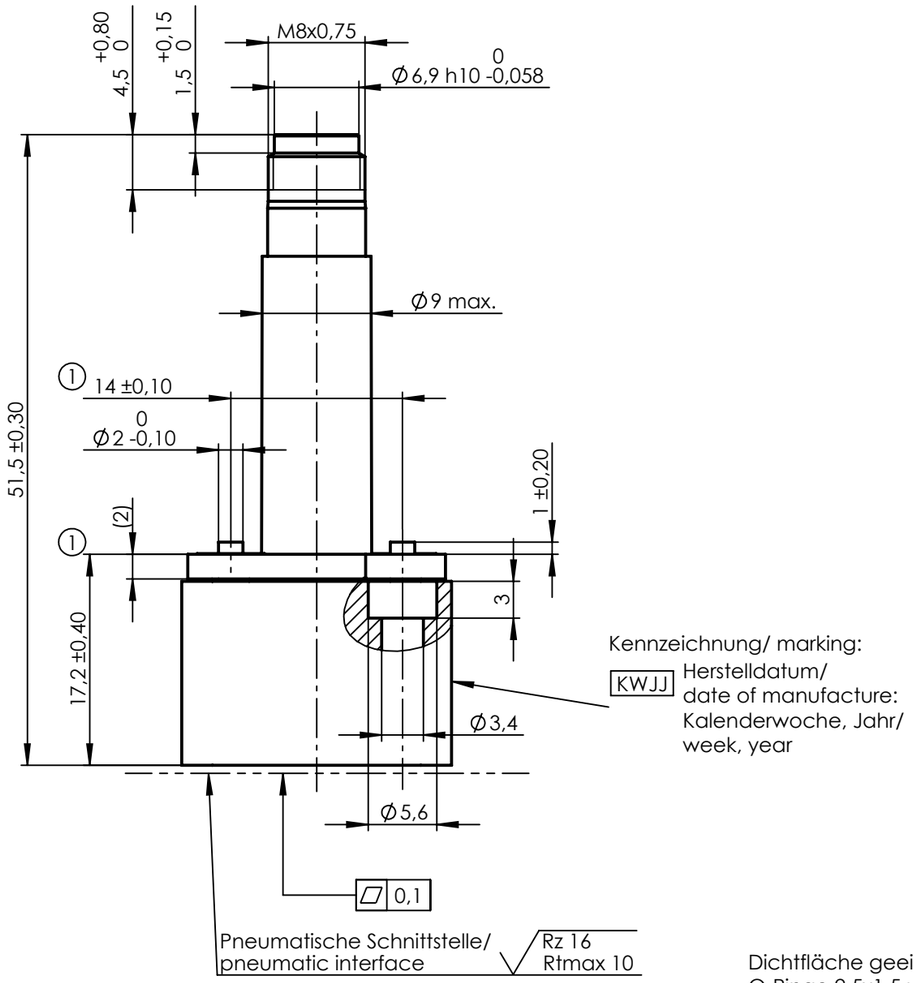

Kennzeichnung/ marking:
KWJJ Herstelldatum/ date of manufacture: Kalenderwoche, Jahr/ week, year

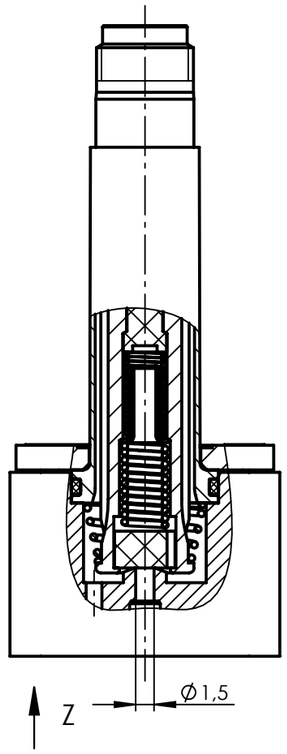

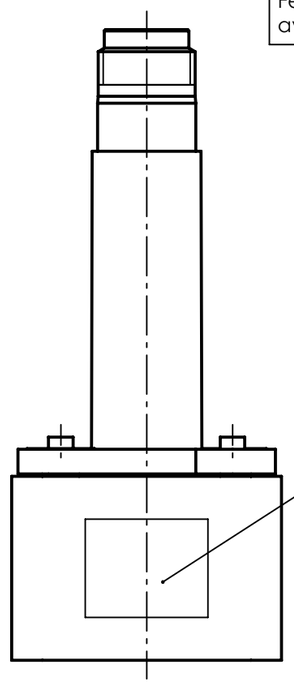

Kennzeichnung weiß und mittig aufgedruckt/ marking white imprinted, centric

Dichtfläche geeignet für 1
O-Ringe 2,5x1,5 und 11,5x1,5
Sealing surface adapted for
o-rings 2,5x1,5 and 11,5x1,5

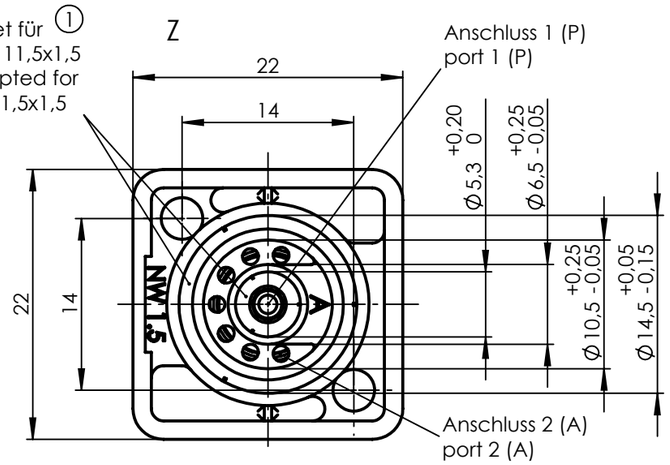

1:1

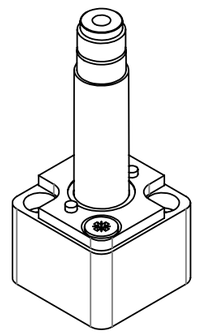

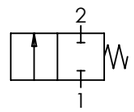

Anker und Feder vor Montage mit Öl Typ HLP nach DIN 51524-2 leicht geölt.

Ventilgehäuse: PA 6.6
Dichtungswerkstoff: FKM

Funktion: 2/2 NC
Nennweite: 1,5
Betriebsdruck: 7 bar max.
Leckage: 4 ml/min max.

Ventilsystem-Temperatureinsatzbereich -10°C...+130°C.
Der Temperatureinsatzbereich des kompletten Magnetventils ist auch abhängig von der eingesetzten Magnetspule.

Plunger and spring lubricated with oil type HLP acc. to DIN 51524-2.

valve body: PA 6.6
sealing material: FKM

function: 2/2 NC
nominal orifice: 1,5
operating pressure: 7 bar max.
leakage: 4 ml/min max.

Valve system temperature range -10°C...+130°C.
The temperature range of the complete solenoid valve depends on the used coil.

1

Ind Rev	Änderung-Nr. Change no.	Datum Date	Name By
1	28992	20.12.2018	JR

Geprüft: Checked: 03.04.2019 RIECK

Erstellt: Created: 20.12.2018 Rachow

Zulässige Abweichung für Maße ohne Toleranzangabe
Unless otherwise specified tolerances
DIN ISO 2768-mK

Schutzvermerk ISO 16016 beachten
Observe protection note ISO 16016

nass magnet

Format/Size: A3 | Maßstab/Scale: 2:1 | Gewicht/Weight: 29.20g

Werkstoff: Material:

Benennung: Title:

Ventilsystem 2/2NC 1,5 7bar
Valve system

Ident. - Nr.: 108-050-0033

Freigabe-Nr.: Approval no.:

Blatt: Sheet: 1

Ersatz für/Replacement for: 1405 56.6-00 / 26004226

DIS 10021774/SWD/001/00

SAP TIM