Nenndurchfluss bei nominal flow at 6 bar Δp= 1 bar	1 → 2 [l/min]
Fertigungsschnitt average of production	120

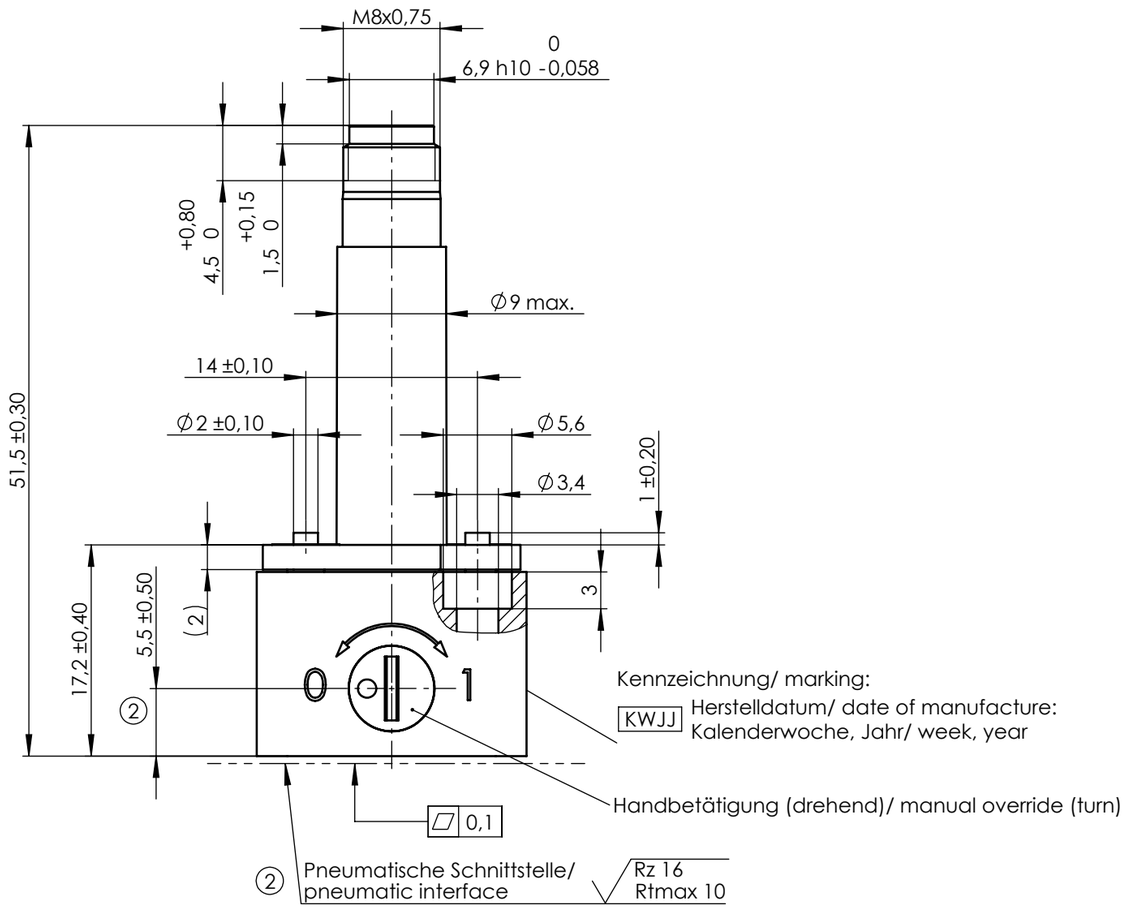

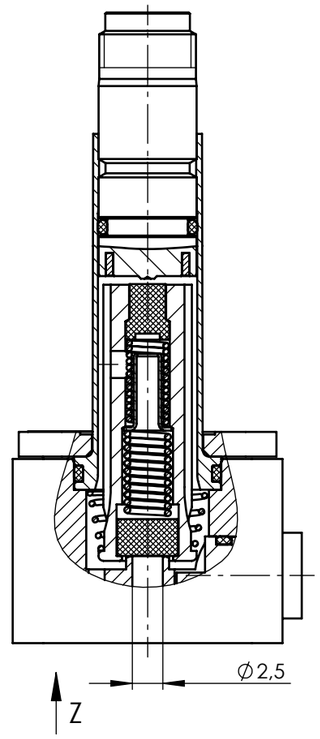

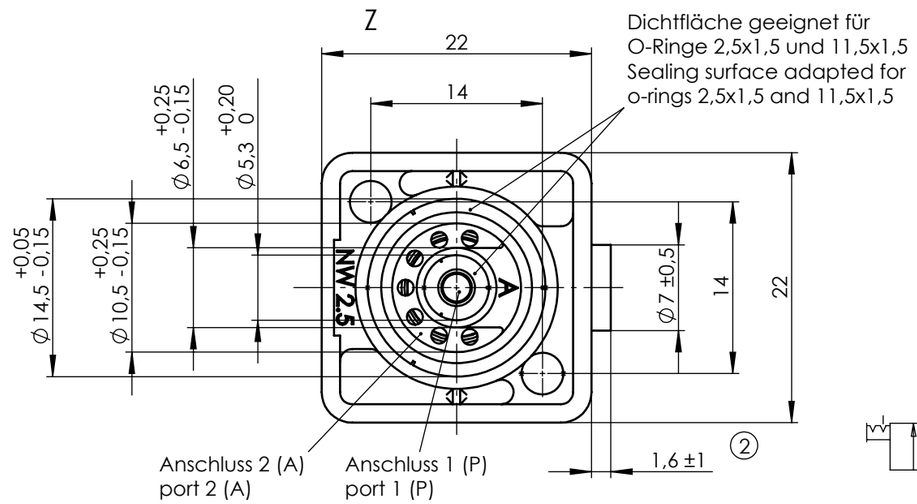

1:1

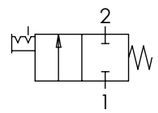

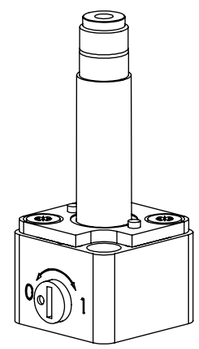

Anker und Feder vor Montage mit
Öl Typ HLP nach DIN 51524-2 leicht geölt.

Ventilgehäuse: PA 6.6
Dichtungswerkstoff: FKM

Funktion: 2/2 NC
Nennweite: 2,5
Betriebsdruck: abhängig von der eingesetzten Magnetspule
(2) Leckage: 4 ml/min max.

Ventilsystem-Temperatureinsatzbereich -10°C...+130°C.
Der Temperatureinsatzbereich des
kompletten Magnetventils ist auch abhängig
von der eingesetzten Magnetspule.

Plunger and spring lubricated with
oil type HLP acc. to DIN 51524-2.

valve body: PA 6.6
sealing material: FKM

function: 2/2 NC
nominal orifice: 2,5
operating pressure: depends on the used coil
leakage: 4 ml/min max.

Valve system temperature range -10°C...+130°C.
The temperature range of the complete
solenoid valve depends on the used coil.

Ind Rev	Änderung-Nr. Change no.	Datum Date	Name By
2	29154	28.02.2019	SaK
1	24476	11.02.2013	ChR

Geprüft: Checked: 03.04.2019 RIECK

Erstellt: Created: 07.02.2013 Raugust

Zulässige Abweichung für Maße ohne Toleranzangabe
Unless otherwise specified tolerances
DIN ISO 2768-mK

Schutzvermerk ISO 16016 beachten
Observe protection note ISO 16016

nass magnet

Format/Size: A3 | Maßstab/Scale: 2:1 | Gewicht/Weight: 29.25g

Werkstoff:
Material:

Benennung:
Title:

Ventilsystem 2/2NC 2,5
Valve system

Ident. - Nr.: 108-050-0025

Freigabe-Nr.: Approval no.:

Blatt: Sheet: 1

Ersatz für/Replacement for: 1405 47.6-00 / 26003763

DIS 10009757/SWD/001/01