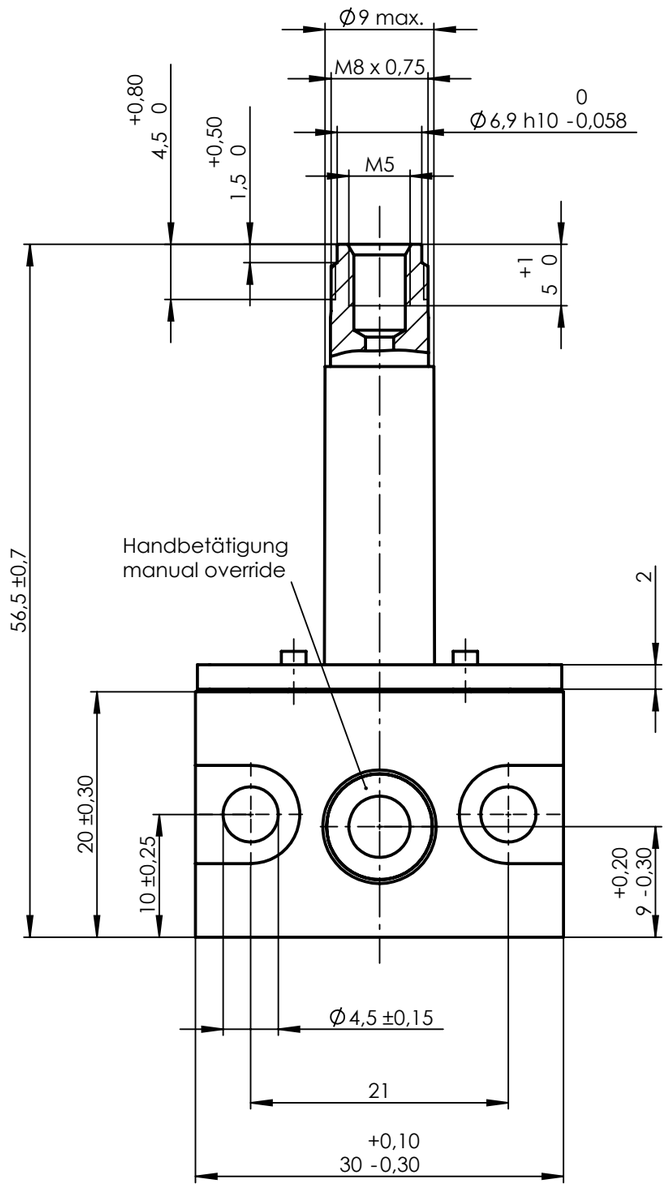

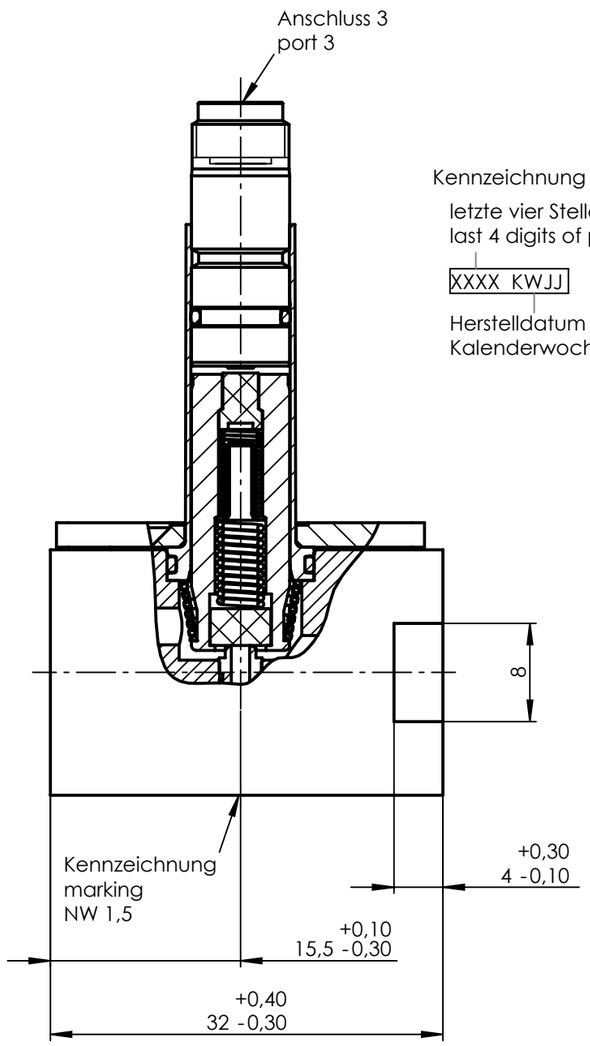

Kennzeichnung /marking:

letzte vier Stellen der Materialnummer
last 4 digits of part number

XXXX KWJJ

Herstelldatum /date of manufacture:
Kalenderwoche, Jahr / week, year

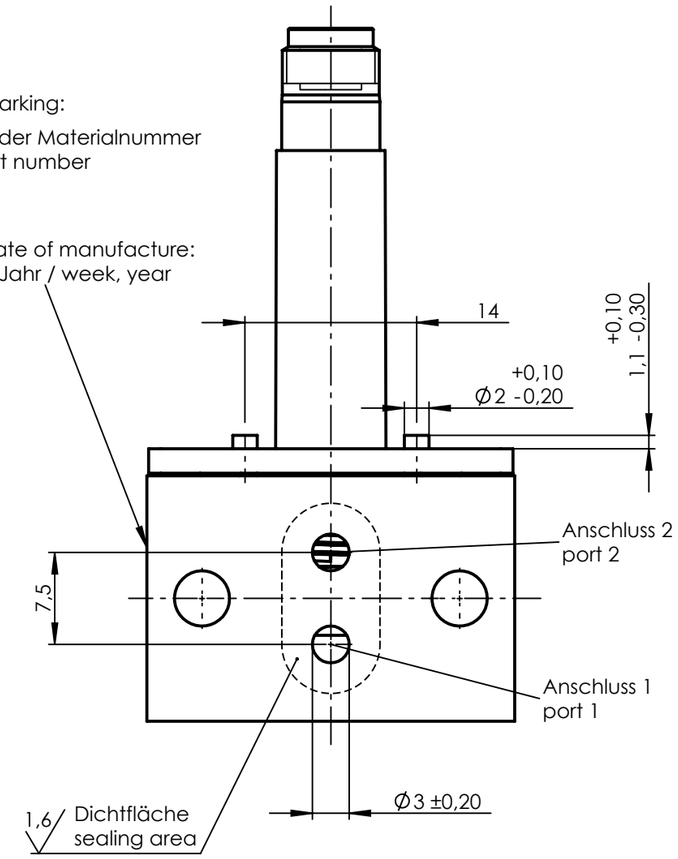

1:1

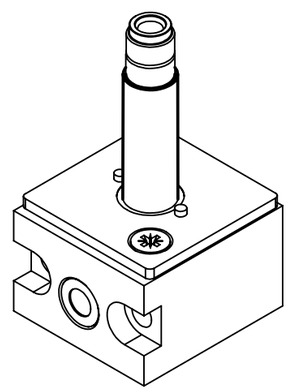

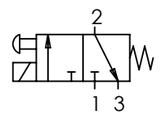

Anker und Feder vor Montage mit
Öl Typ HLP nach DIN 51524-2 leicht geölt.

Ventilgehäuse: Aluminium, farblos passiviert
Dichtungswerkstoff: FKM

Funktion: 3/2 NC
Nennweite: 1,5/1,7
Betriebsdruck: max. 10 bar
Leckage: max. 2ml/min

Ventilsystem-Temperatureinsatzbereich -10°C...+170°C.
Der Temperatureinsatzbereich des
kompletten Magnetventils ist auch abhängig
von der eingesetzten Magnetspule.

Plunger and spring lubricated with
oil type HLP acc. to DIN 51524-2.

Valve body: Aluminium, colourless passivated
Sealing material: FKM

Function: 3/2 NC
Nominal orifice: 1,5/1,7
Operating pressure: max. 10 bar
Leakage: max. 2ml/min

Valve system temperature range -10°C...+170°C.
The temperatur range of the complete
solenoid valve depends on the used coil.

Ind Rev	Änderung-Nr. Change no.	Datum Date	Name By
1	24452	08.02.2013	BR

Geprüft: Checked: 29.01.2014 HEINEMANN

Erstellt: Created: 29.01.2013 Raccur

Zulässige Abweichung für Maße ohne Toleranzangabe
Unless otherwise specified tolerances
DIN ISO 2768-mK

Schutzvermerk ISO 16016 beachten
Observe protection note ISO 16016

nass magnet

Format/Size: A3 | Maßstab/Scale: 2:1 | Gewicht/Weight: 79.46g

Werkstoff:
Material:

Benennung:
Title: Ventilsystem 3/2NC 1,5 10bar
Valve system

Ident. - Nr.: 108-050-0007

Freigabe-Nr.: Approval no.:

Blatt: Sheet: 1

Ersatz für/Replacement for: 1405 22.6-00 / 26003422

DIS 10009915/SWD/001/00

SAP TIM