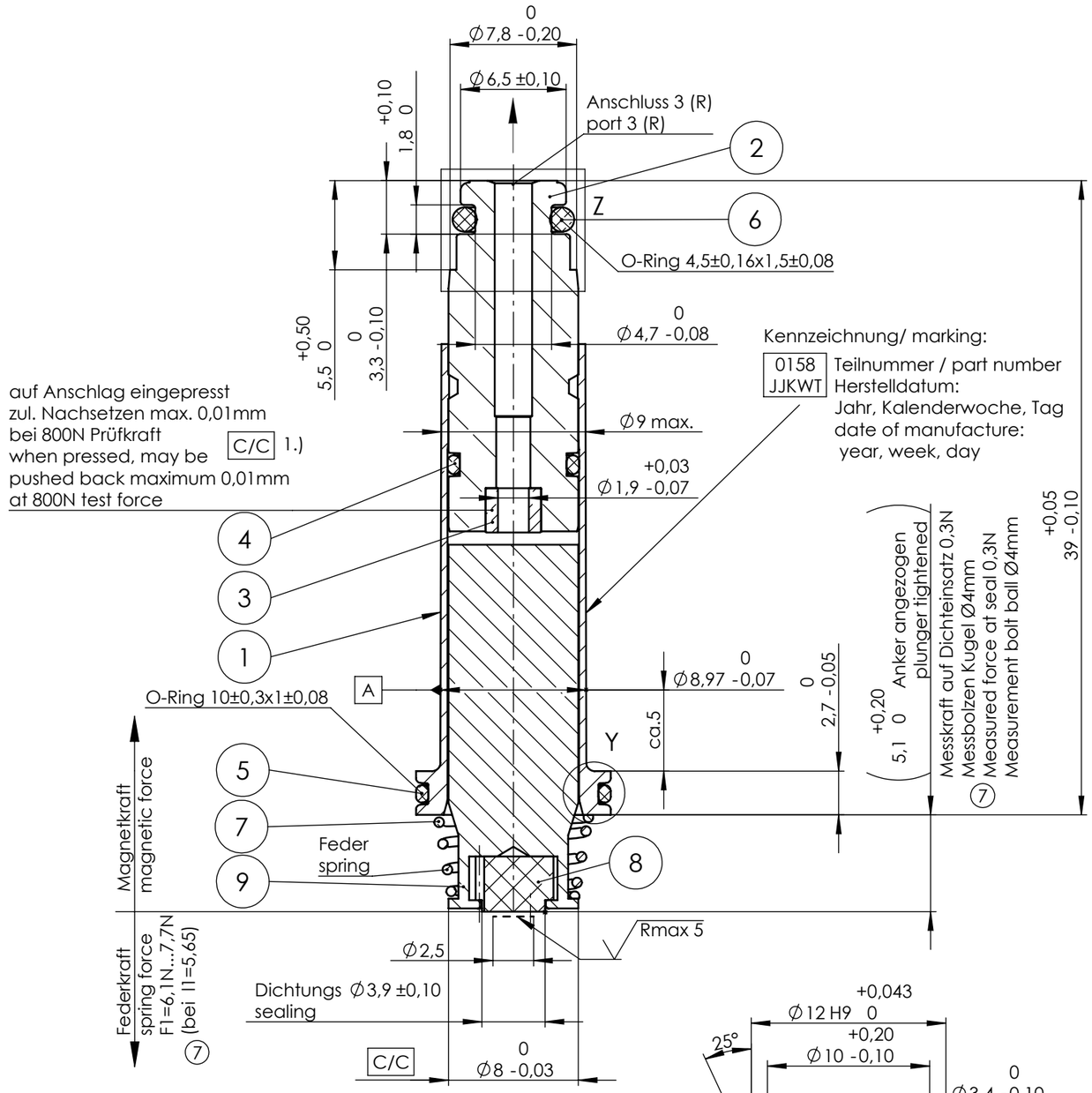

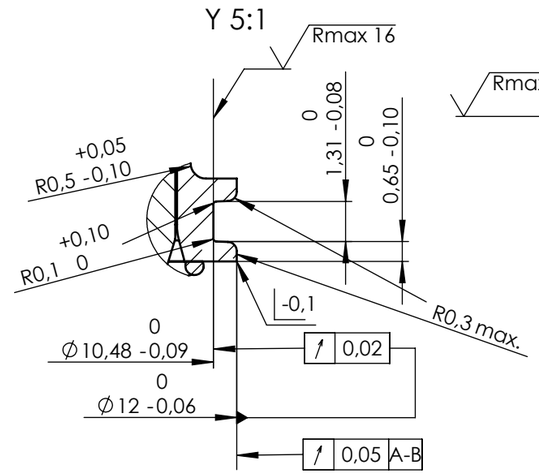

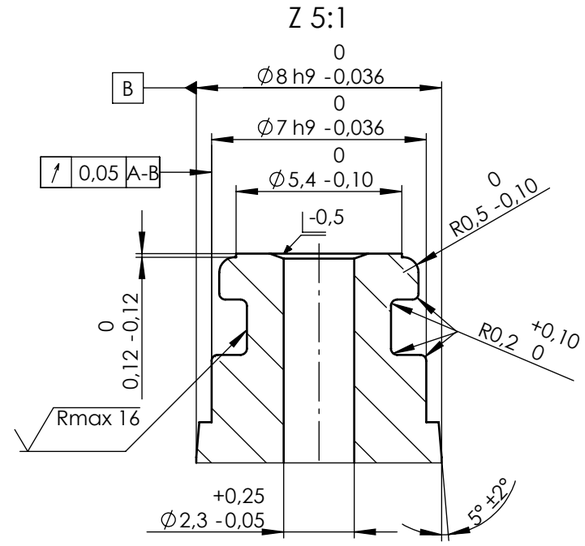

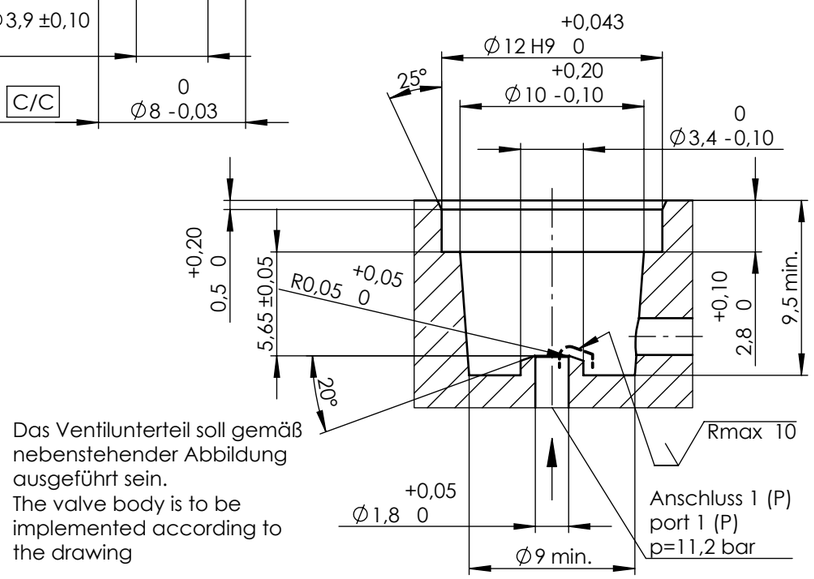

1:1

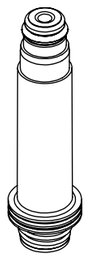

Das Ventilunterteil soll gemäß nebenstehender Abbildung ausgeführt sein.
The valve body is to be implemented according to the drawing

1.) C/C Merkmal ohne Fähigkeitsnachweis, jedoch Aufnahme im CAQ Prüfplan
1.) C/C characteristic without process capable, however represent in CAQ quality control plan

Rohr innen ø8,08 +0,09
Prüfdruck: 10,5 bar
Anker und Druckfeder mit Öl Typ HLP nach DIN 51524-2 geölt.
Für 3/2 Wege NC NW 1,8/1,9 11,2bar
Ankersystem in Kunststoffformpalette verpackt

tube inside ø8,08 +0,09
test pressure: 10,5 bar
plunger and spring lubricated with oil type HLP acc. to DIN 51524-2
for 3/2-ways NC NW 1,8/1,9 11,2bar
Armatur assemblies packed into proper plastic pallets

7
2 C/C
0 S/C

POS-NR. ITEM-NR.	Material / Surface Werkstoff / Oberfläche
1	CW608N (CuZn38Pb2)
2	1.4105
3	1.4301 oder 1.4305
4	FKM65 - K40 - L13 - B03
5	FKM65 - K40 - L13 - B03
6	FKM70-K40-B03 FKM70-K40-L19
7	1.4568
8	NBR70 - K50 - H80 - L03
9	1.4105 gemäß 108-001-0023

Ind Rev	Änderung-Nr. Change no.	Datum Date	Name By
7	31063	12.10.2021	SaK
6	25662	01.10.2014	NK
5	24661	29.05.2013	NK
4	24266	10.09.2012	NK
3	24209	19.07.2012	NK
2	24048	17.04.2012	NK
1	24024	28.03.2012	NK

Geprüft: Checked: 13.10.2021 RIECK
Erstellt: Created: 07.11.2011 NK

Zulässige Abweichung für Maße ohne Toleranzangabe
Unless otherwise specified tolerances
DIN ISO 2768-mK

Schutzvermerk ISO 16016 beachten
Observe protection note ISO 16016

nass magnet

Format/Size: A3 | Maßstab/Scale: 3:1 | Gewicht/Weight: 17.50g

Werkstoff:
Material:

Benennung:
Title: Ankersystem 3/2 NC 1,8 11,2bar
Armature assembly

Ident. - Nr.: 108-010-0158
Freigabe-Nr.: Approval no.: 23862
Blatt: Sheet: 1/2

Ersatz für/Replacement for: / 811-000-9404
DIS 10006034/SWD/001/07

SAP TIM