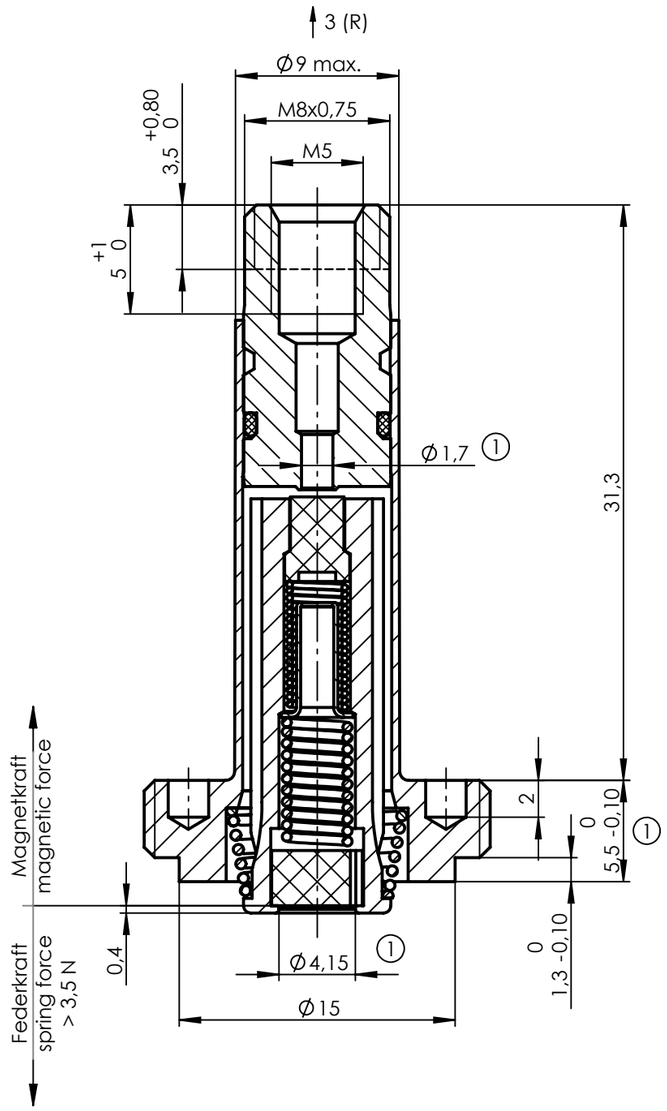

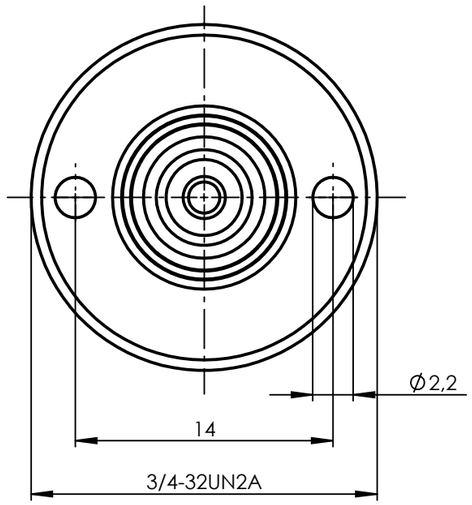

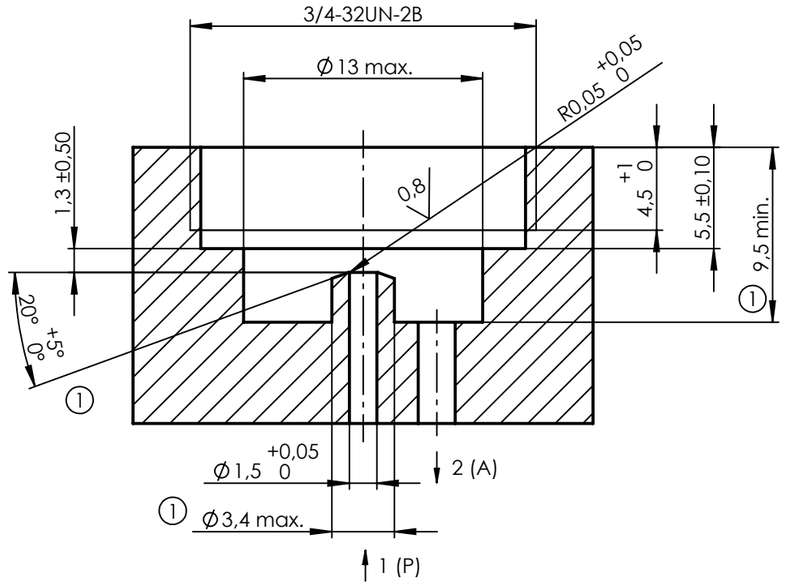

Das Ventilunterteil soll entsprechend der Abbildung ausgeführt werden.
The valve body is to be implemented according to the drawing.

①

1:1

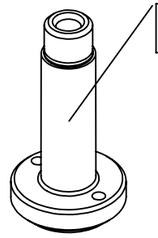

Kennzeichnung/ marking:
XXXX letzte 4 Stellen der Materialnummer / last 4 digits of part number
KWJJ Herstelldatum/ date of manufacture: Kalenderwoche, Jahr/ week, year

Anker und Feder mit
Öl Typ HLP nach DIN 51524-2 leicht geölt.
Plunger and spring lubricated with
oil type HLP acc. to DIN 51524-2.

Dichtungswerkstoff: FKM
Sealing material: FKM

Für 3/2-Wege NC nur für Gleichstrom
For 3/2-ways NC only for DC

Nennweite 1(P): max. ø1,6 - 8bar / max. 1,5 - 10bar
Nominal width 1(P): max. ø1,6 - 8bar / max. 1,5 - 10bar

Ankersystem-Temperatureinsatzbereich -10°C...+170°C
Der Temperatureinsatzbereich des kompletten Magnetventils ist auch abhängig von der eingesetzten Magnetspule.

Armature assembly temperature range -10°C...+170°C
The temperature range of the complete solenoid valve depends on the used coil.

Ankersysteme in Kunststoffformpaletten verpackt.
Armature assemblies packed into proper plastic pallets.

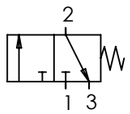

Ind Rev	Änderung-Nr. Change no.	Datum Date	Name By
1	24971	09.12.2013	SaK

Geprüft: Checked: 04.03.2015 RIECK

Erstellt: Created: 09.12.2013 Kölbel

Zulässige Abweichung für Maße ohne Toleranzangabe
Unless otherwise specified tolerances
DIN ISO 2768-mK

Schutzvermerk ISO 16016 beachten
Observe protection note ISO 16016

nass magnet

Format/Size: A3 | Maßstab/Scale: 3:1 | Gewicht/Weight: 21.65g

Werkstoff:
Material:

Benennung:
Title:

Ankersystem 3/2NC 1,5 10bar
Armature assembly

Ident. - Nr.: 108-010-0118

Freigabe-Nr.: Approval no.: 20580

Blatt: Sheet: 1

Ersatz für/Replacement for: 1237 81.6-00 / 26003293

DIS 10003646/SWD/001/00

SAP TIM