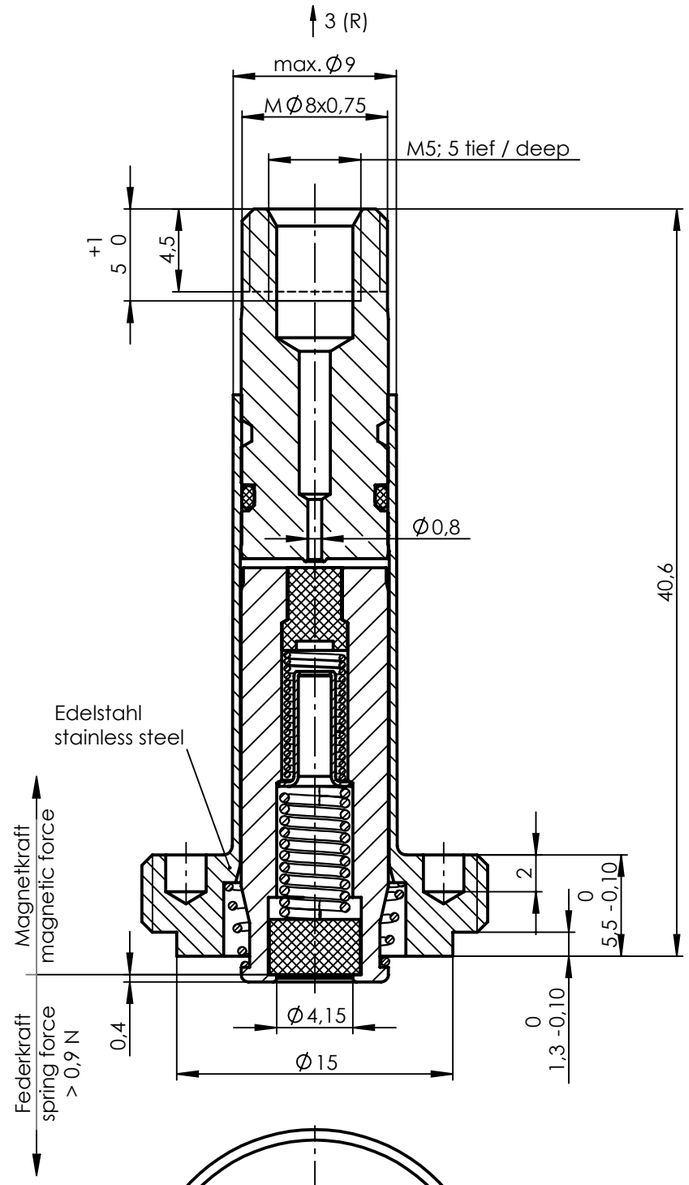

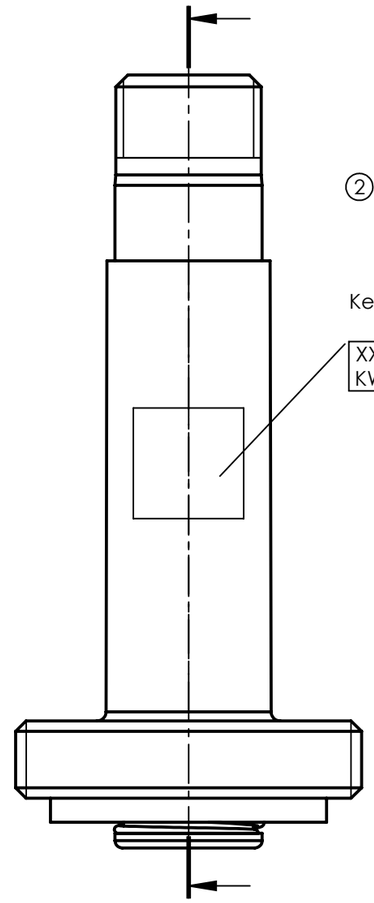

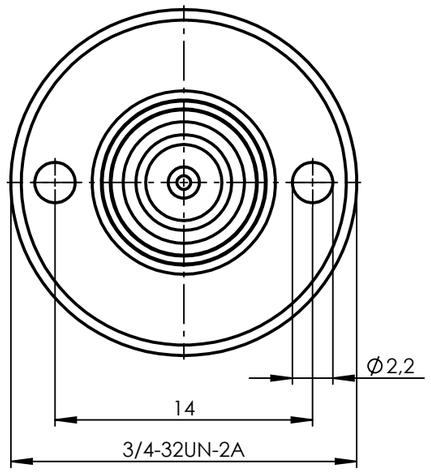

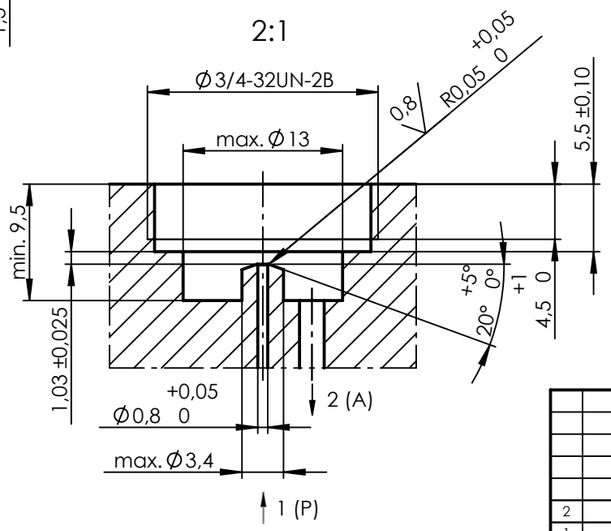

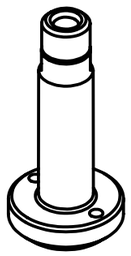

Das Ventilunterteil soll entsprechend der Abbildung ausgeführt werden.
The valve body is to be implemented according to the drawing.

Kennzeichnung/ marking:
XXXX letzte 4 Stellen der Materialnummer / last 4 digits of part number
KWJJ Herstelldatum/ date of manufacture: Kalenderwoche, Jahr/ week, year

Anker und Feder mit
Öl Typ HLP nach DIN 51524-2 leicht geölt.
Plunger and spring lubricated with
oil type HLP acc. to DIN 51524-2.

Prüfdruck 8 bar, zulässige Leckage max. 2ml/min
Test pressure 8 bar, allowed leakage max. 2ml/min

(2) Dichtungswerkstoff: FKM, NBR
Sealing material: FKM, NBR

Für 3/2-Wege NC
For 3/2-ways NC

Nennweite 1(P): max. ø0,85 - 8bar / max. 0,65 - 10bar
Nominal width 1(P): max. ø0.85 - 8bar / max. 0.65 - 10bar

Ankersystem-Temperatureinsatzbereich -40°C...+100°C
Der Temperatureinsatzbereich des kompletten Magnetventils ist auch abhängig von der eingesetzten Magnetspule.

Armature assembly temperature range -40°C...+100°C
The temperature range of the complete solenoid valve depends on the used coil.

Ankersysteme in Kunststoffformpaletten verpackt.
Armature assemblies packed into proper plastic pallets.

Ind Rev	Änderung-Nr. Change no.	Datum Date	Name By
2	29301	13.05.2019	AKO
1	23600	18.08.2011	WoKo

Geprüft: Checked: 2019.09.20 HEINEMANN
Erstellt: Created: 18.08.2011 Wolfshörndl

Zulässige Abweichung für Maße ohne Toleranzangabe
Unless otherwise specified tolerances
DIN ISO 2768-mK

Schutzvermerk ISO 16016 beachten
Observe protection note ISO 16016

nass magnet

Format/Size: A3 | Maßstab/Scale: 3:1 | Gewicht/Weight: 22.11g

Werkstoff:
Material:

Benennung:
Title:

Ankersystem 3/2 NC 0,8 8bar UN
Armature assembly

Ident. - Nr.: 108-010-0110
Freigabe-Nr.: Approval no.: 12620
Blatt: Sheet: 1/2

Ersatz für/Replacement for: 1237 67.6-00 / 26007869

DIS 10005100/SWD/001/01

SAP TIM