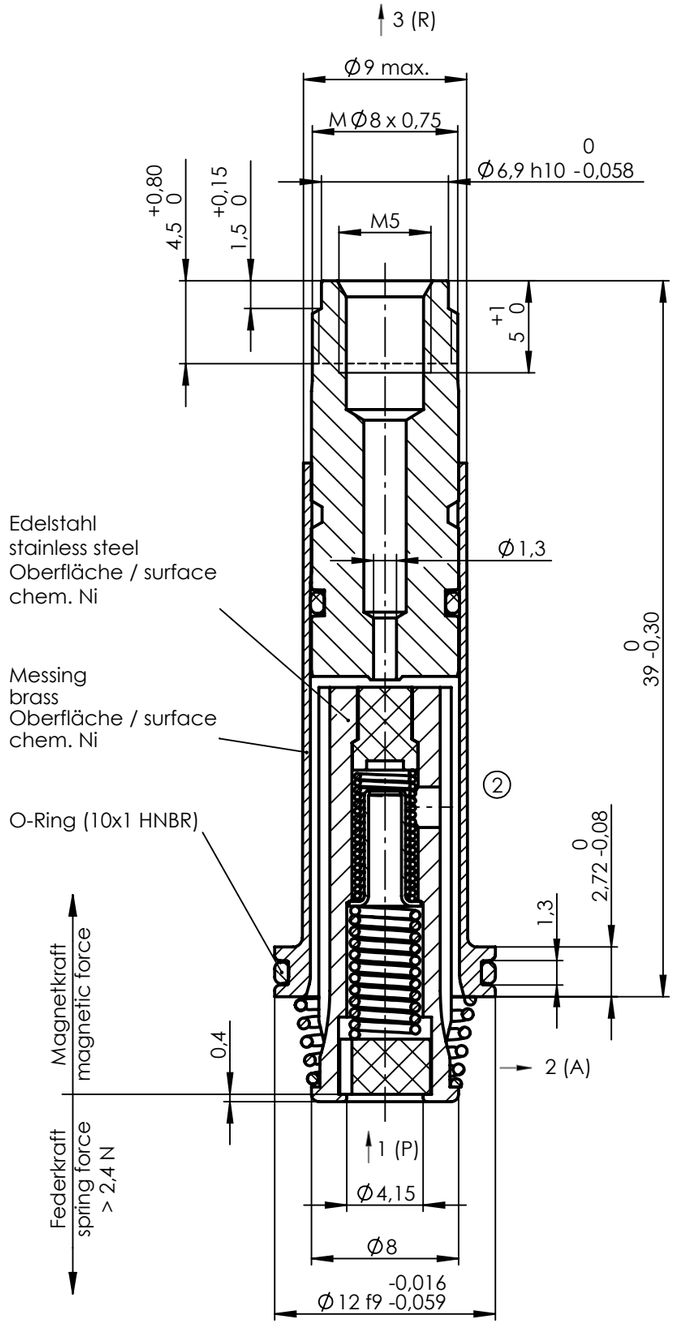

1:1

Kennzeichnung / marking:

	letzte 4 Stellen der Materialnummer
XXXX	last 4 digits of part number
KWJJ	Herstelldatum/ date of manufacture:
HNBR	Kalenderwoche, Jahr/ week, year
	Dichtungswerkstoff / sealing material

Anker und Feder mit
Öl Typ HLP nach DIN 51524-2 leicht geölt.
Plunger and spring lubricated with
oil type HLP acc. to DIN 51524-2.

Prüfdruck 10bar, zulässige Leckage max. 2ml/min
Test pressure 10bar, allowed leakage max. 2ml/min

Dichtungswerkstoff: HNBR
Sealing material: HNBR

Für 3/2-Wege NC
For 3/2-ways NC

Nur für DC-Anwendung
Only for DC

Nennweite 1(P): max. ø1,25 - 10bar
Nominal width 1(P): max.ø1,25 - 10bar

Ankersystem-Temperatureinsatzbereich -25°C...+130°C.
Der Temperatureinsatzbereich des kompletten Magnetventils
ist auch abhängig von der eingesetzten Magnetspule.

Armature assembly temperature range -25°C...+130°C.
The temperature range of the complete solenoid
valve depends on the used coil.

Ankersysteme in Kunststoffformpaletten verpackt.
Armature assemblies packed into proper plastic pallets.

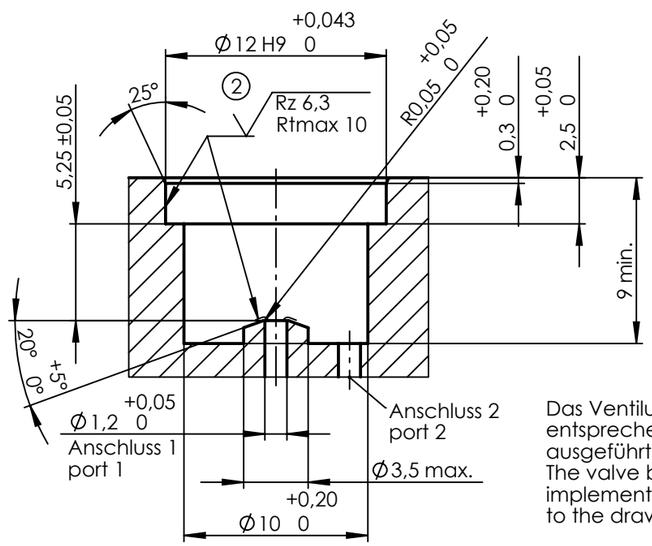

Das Ventilunterteil soll entsprechend der Abbildung ausgeführt werden.
The valve body is to be implemented according to the drawing.

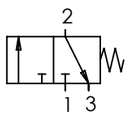

2

Ind Rev	Änderung-Nr. Change no.	Datum Date	Name By
2	28877	01.11.2018	SaK

Geprüft: Checked: 11.01.2019 RACCUR

Erstellt: Created: 01.11.2018 Kölbel

Zulässige Abweichung für Maße ohne Toleranzangabe
Unless otherwise specified tolerances
DIN ISO 2768-mK

Schutzvermerk ISO 16016 beachten
Observe protection note ISO 16016

nass magnet

Format/Size: A3 | Maßstab/Scale: 3:1 | Gewicht/Weight: 16.54g

Werkstoff:
Material:

Benennung:
Title: Ankersystem 3/2NC 1,2 10bar
Armature Assembly

Ident. - Nr.: 108-010-0097

Freigabe-Nr.: Approval no.: 7859

Blatt: Sheet: 1

Ersatz für/Replacement for: 1237 32.6-00 / 26006101

DIS 10019009/SWD/001/00

SAP TIM