Paßmaß		ob. Abmaß	unt. Abmaß
2.700	h11	0	-0.060
6.900	h10	0	-0.058
8.000	h9	0	-0.036
12.000	H9	+0.043	0
12.000	f9	-0.016	-0.059

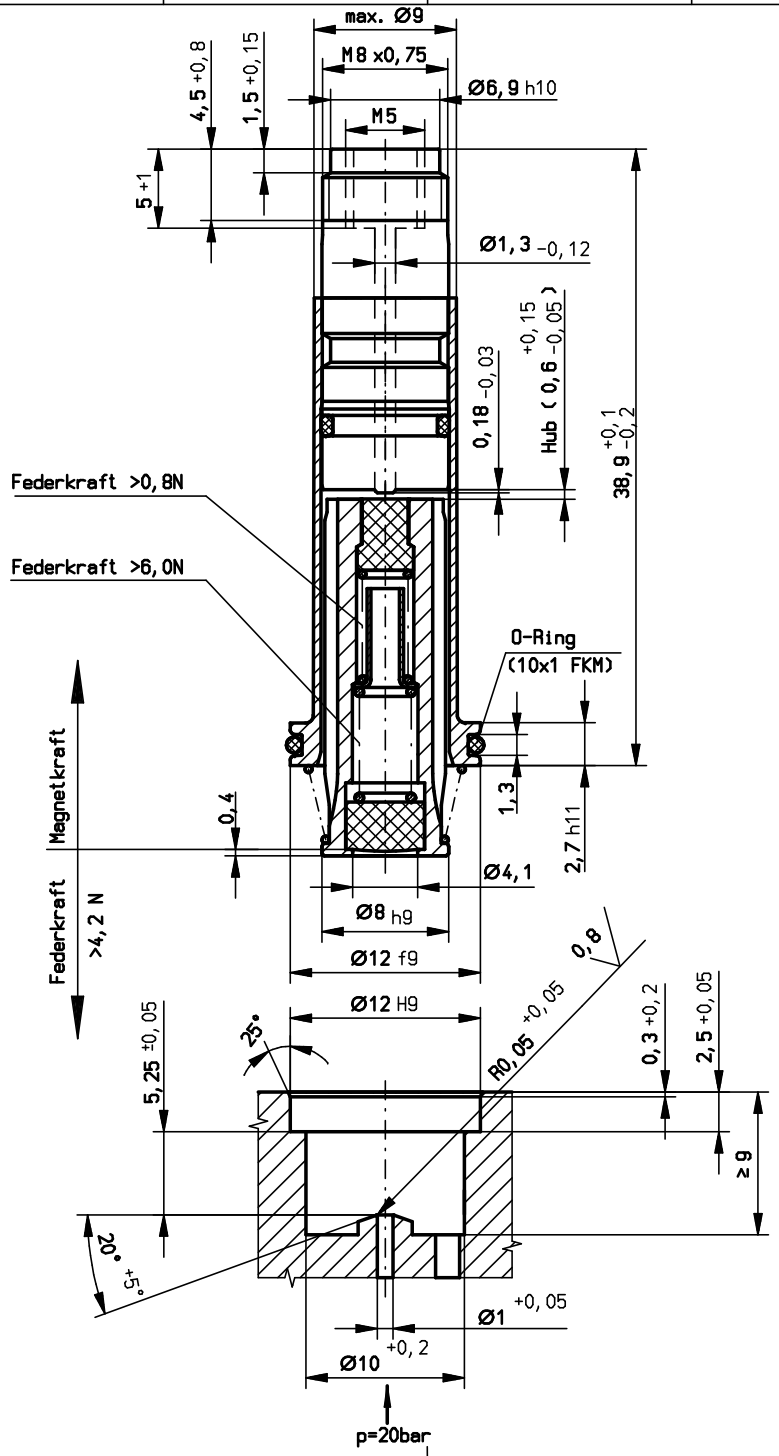

Das Ventilunterteil soll gemäß nebenstehender Abbildung ausgeführt sein.

The valve body have to meet these drawings.

1:1

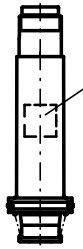

Ankersystemkennzeichnung:
armature assembly marking:

7518 Teilkennzeichnung / part marking
KWJJ Herstellungsdatum / production date
Kalenderwoche, Jahr / week, year

Anker und Feder vor Montage mit Vitam GF32+ leicht geölt.

Dichtungswerkstoff: FKM
Rohrinnen Ø8,08 +0.09
Prüfdruck: 10 bar

Für 3/2-Wege NC
NW 1,0/1,3 20 bar

Ankersystem-Temperatureinsatzbereich -10°C ... +170°C.
Der Temperatureinsatzbereich das kompletten Magnetventils ist auch abhängig von der eingesetzten Magnetspule.

Ankersysteme in Kunststoffpaletten verpackt.

Ind Rev	Änderung Change	Datum Date	Name By
	Vorfreigabe		

Zul. Abweichung für Maße ohne Toleranzangabe
Unless otherwise specified tolerances
DIN 7168 mittel

	Datum/Date	Name
Gezeichn. Drawn	30.07.2003	Ha
Geprüft Checked		
CAD-ID:	N:	

ness magnet
ness magnet GmbH
Hannover, Germany

Für diese Zeichnung behalten wir uns alle Rechte vor / Copyright

Format/Size: A3 Maßstab/Scale: 3:1

Werkstoff:
Material:

Benennung:
Title: Ankersyst.
1,0/1,3 20bar NC FL

Zeichnungsnr. Drawing no. 0547 39.6-00
260 7518

Entwickl.-Nr.:
Freigabe-Nr.: 11906
Blatt/Sheet: 1

Ersatz für/Replacement for: