Paßmaß		ob. Abmaß	unt. Abmaß
2.7	h11	0	-0.060
6.9	h10	0	-0.058
8	h9	0	-0.036
12	H9	+0.043	0
12	f9	-0.016	-0.059

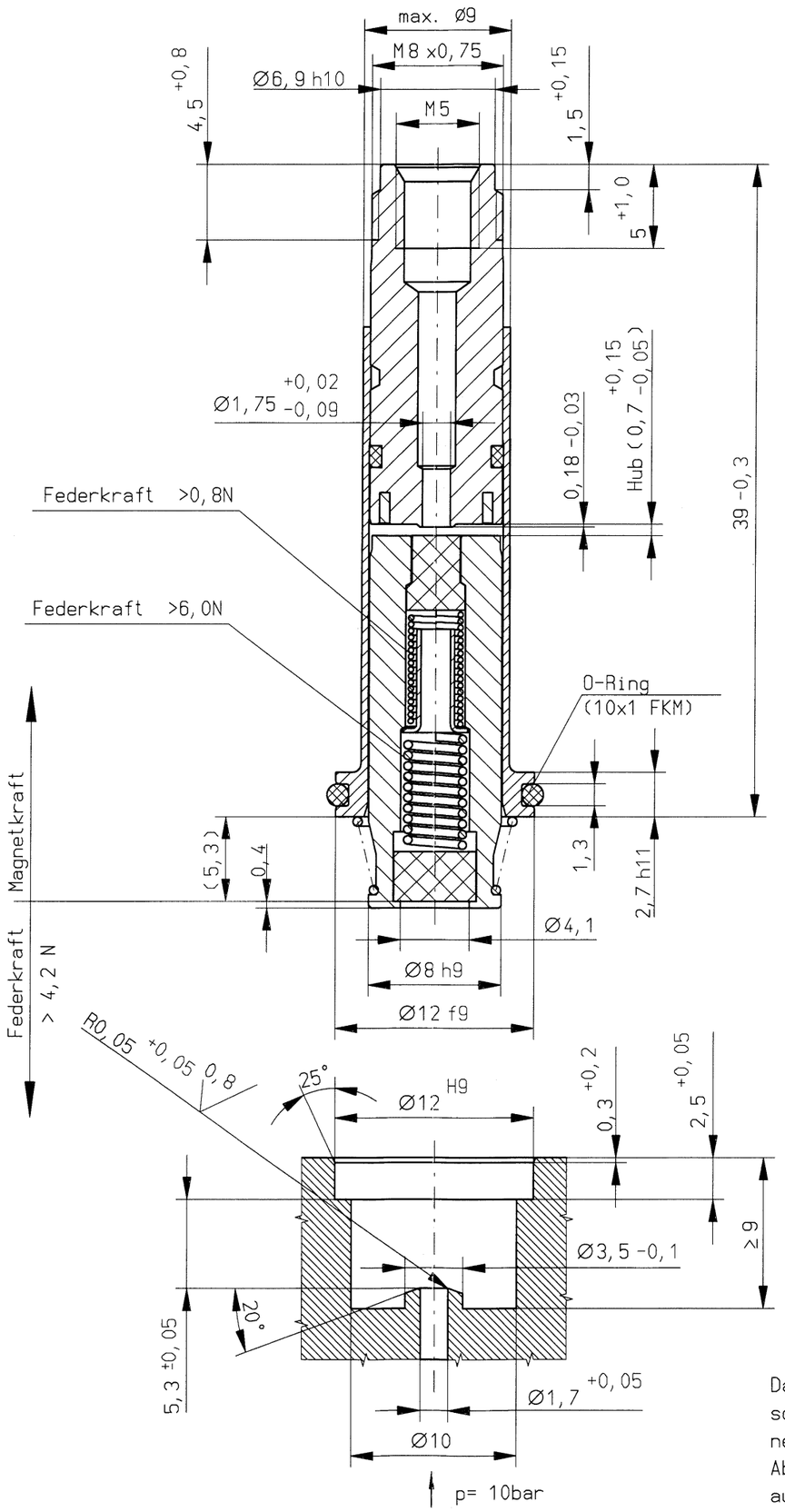

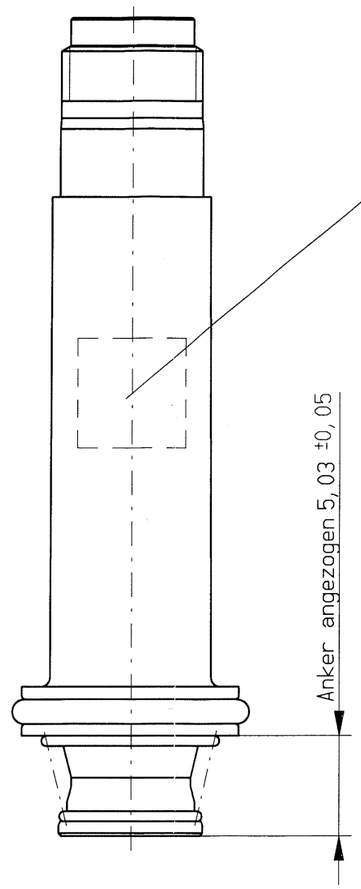

Ankersystemkennzeichnung

2822 Teilkennzeichnung
KWJJ Herstellungsdatum:
Kalenderwoche, Jahr

Anker und Feder vor Montage mit
Vitam GF32+ leicht geölt.

Dichtungswerkstoff: FKM

Rohrinnen Ø8,1 +0,07

Prüfdruck: 10 bar
Prüfdruck Ankerführung: 18 bar

Für 3/2-Wege NC
NW 1,7/1,7 10 bar

Ankersysteme in Kunststoffformpaletten verpackt.

Ankersystem-Temperatureinsatzbereich -10°C....+170°C
der Temperatureinsatzbereich des kompletten Ventil-
magneten ist auch abhängig von der eingesetzten
Magnetspule

Das Ventilunterteil
soll gemäß
nebenstehender
Abbildung
ausgeführt sein.

Vorfreigabe			
Ind Rev	Änderung Change	Datum Date	Name By

Zul. Abweichung für Maße ohne Toleranzangabe
Unless otherwise specified tolerances

	Datum/Date	Name
Gezeichn. Drawn	09.02.2004	SKa
Geprüft Checked	09.02.04	
CAD-ID:	N:	

nass magnet
nass magnet GmbH
Hannover, Germany

Für diese Zeichnung behalten wir uns alle Rechte vor / Copyright

Format/Size: A3 Maßstab/Scale: 3:1

Werkstoff:
Material:

Benennung:
Title: Ankersyst.
1,7/1,7 10bar NC FL

Zeichnungsnr. Drawing no. 0537 00.6-50
260 2822

Entwickl.-Nr.:
Freigabe-Nr.: 12197
Blatt/Sheet: 1

Ersatz für/Replacement for: