Nenndurchfluss bei nominal folw at 6 bar Δp= 1 bar	1 → 2 [l/min]
Fertigungsschnitt average of production	23

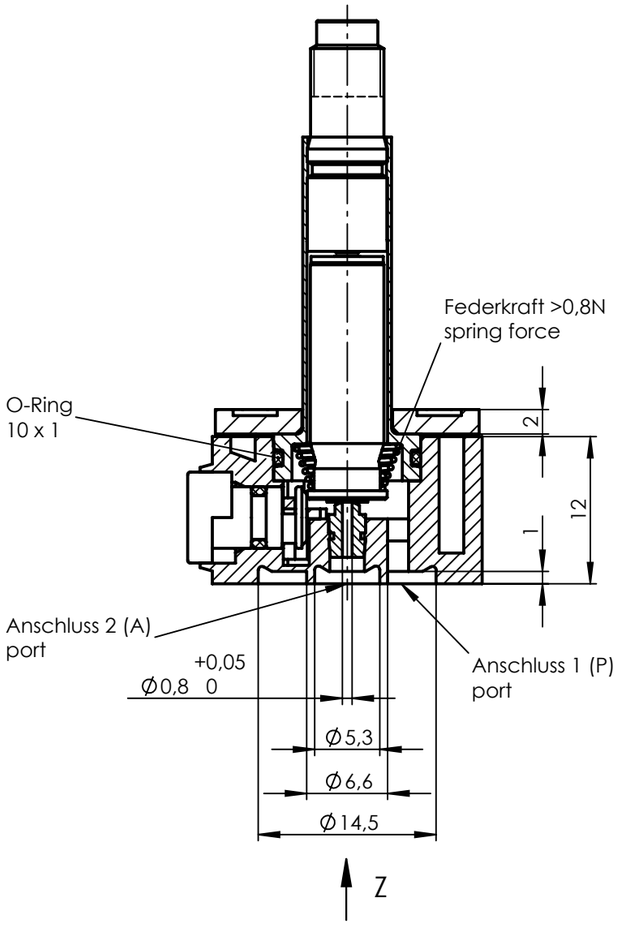

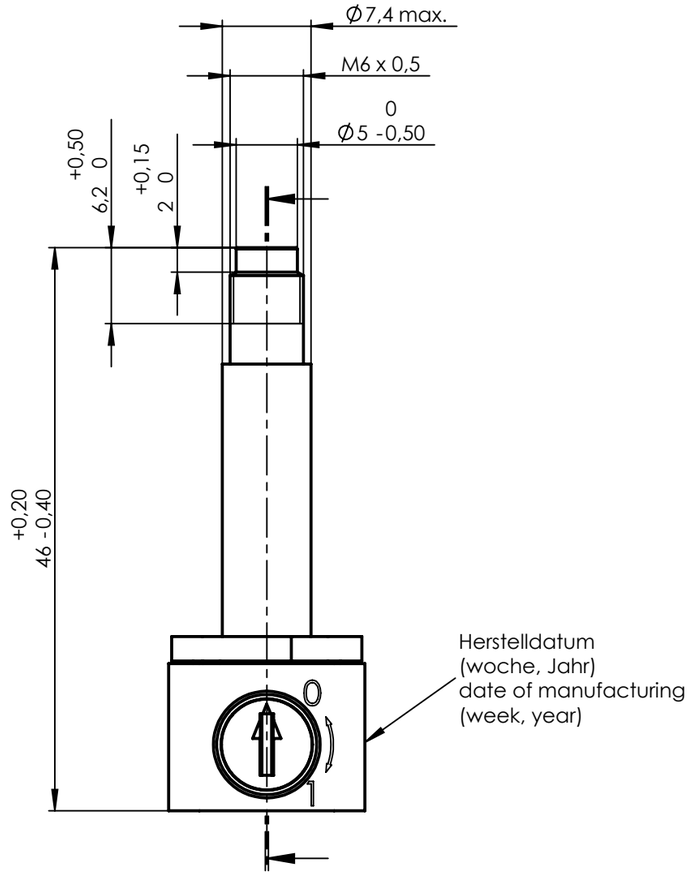

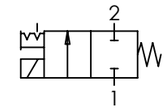

1:1

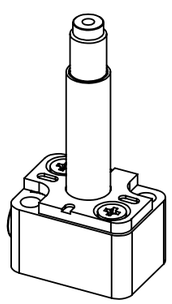

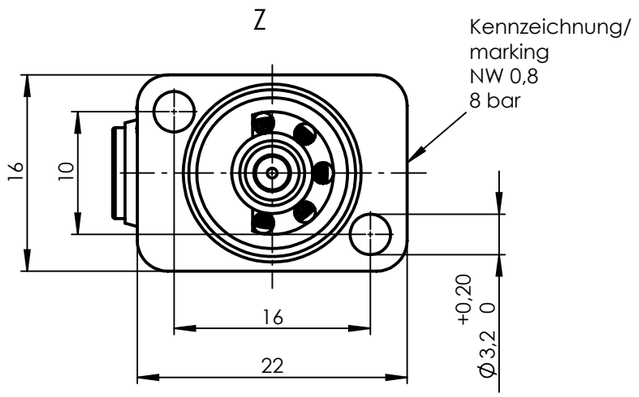

Ventilgehäuse PA 6.6
Dichtungswerkstoff: FKM
Prüfdruck: 8 bar

Anker-Ø (chem. Ni): max 6,54
Rohr innen-Ø: min 6,55

Nicht geölt.

Nur für DC.

Ventilsystem-Temperatureinsatzbereich -10°C...+130°C
Der Temperatureinsatzbereich des kompletten Magnetventils ist auch abhängig von der eingesetzten Magnetspule.

valve body: PA 6.6
Sealing material: FKM
Test pressure: 8 bar

Plunger-Ø (chem. Ni): max 6,54
Tube inside-Ø: min 6,55

Not lubricated.

Only DC.

Valve system temperature range -10°C...+130°C
The temperatur range of the complete solenoid valve depends on the used coil.

Ind Rev	Änderung-Nr. Change no.	Datum Date	Name By

Geprüft: Checked: 06.08.2010 HEINEMANN

Erstellt: Created: 09.06.2010 Dreger

Zulässige Abweichung für Maße ohne Toleranzangabe
Unless otherwise specified tolerances
DIN ISO 2768-mK

Schutzvermerk ISO 1606 beachten
Observe protection note ISO 1606

nass magnet
nass magnet GmbH
Hannover,Germany

Format/Size: A3 | Maßstab/Scale: 2:1 | Gewicht/Weight: 18.38g

Werkstoff:
Material:

Benennung:
Title: Ventilsystem 2/2 NC 0,8 8bar
Valve System

Ident. - Nr.: 106-050-0012
Freigabe-Nr.: Approval no.: 23026
Blatt: Sheet: 1/2

Ersatz für/Replacement for: 1408 36.6-00 / 26004881

DIS 10002560/SWD/000/00

SAP TIM