Steckverbinder, Bauform B-Industrie (Industrialform)

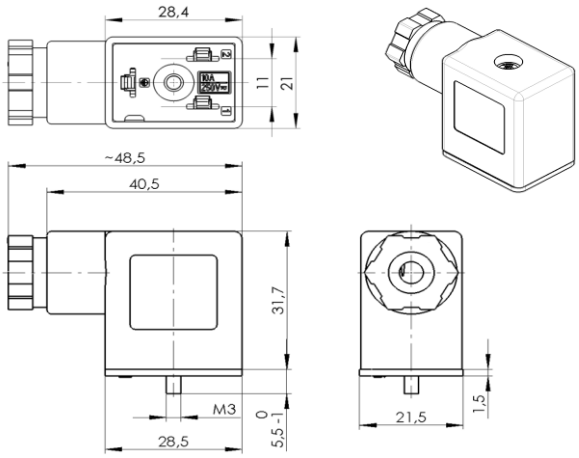

Gehäuse

Typ	einteilig
Farbe	opak (milchig)
Material	PA6 GF20
Bedruckung	Schaltbild; schwarz; Oberseite

Kabelverschraubung

Gewinde	M16 x 1,5 mm
Kabeldurchmesser	6-8 mm
Farbe	schwarz
Material	PA6 GF30
Anzugsdrehmoment	1,8 ± 0,2 Nm

Kontaktträger

Material	PA6 GF30
Polzahl	2 + PE
Richtung der Schutzerdung	6 h
Kontaktabstand	11 mm

SAP TIM

⑤ Kontakte **

Material	CuZn, verzinnt
Durchgangswiderstand	< 15 mOhm
Leitungsquerschnitt	0,5 - 1,5 mm²
Anzugsdrehmoment	max. 0,3 Nm

Dichtung

Material	NBR, schwarz
Typ	flach

Befestigungsschraube

⑤ Material	Stahl 4.8, beschichtet mit Zink-Nickel
⑤ Größe	M3 x 34,0 mm (mit Kreuzschlitz)
Anzugsdrehmoment	0,4 ± 0,1 Nm
Dichtscheibe	n/a

Elektronik

Schaltung	LED + Varistor
LED-Farbe	rot
Störschutzelement	ja, Varistor
Spannungsbereich	110 V ± 15 %
Stromart	AC / DC
Betriebsstrom	max. 1,5 A
Verpolungssicher	ja

Allgemeine Eigenschaften

Umgebungstemperaturbereich	-25°C ... +90°C
RoHS	ja
CSA-Zulassung	n/a
Schutzgrad (IEC 60529) *	IP65

Logo

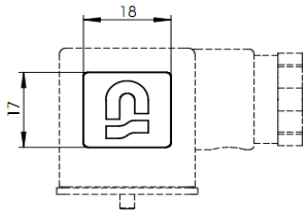

Stromlaufplan

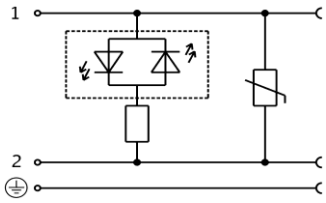

Verpackung

100er Verpackung. Kontaktträger und Gehäuse sind im vormontierten Zustand verpackt. Teile der Kabelverschraubung ist im Gehäuse vormontiert. Befestigungsschraube wird im verpackten Zustand ins Paket eingelegt. Flachdichtung wird im verpackten Zustand ins Paket eingelegt.

* Ist im ordnungsgemäß montierten Zustand am Gegenstück zu testen.

** Um eine geeignete elektrische Verbindung herzustellen, ist die Verwendung von Aderendhülsen bei mehrdrähtige bzw. feindrähtige Leiter zwingend erforderlich. Beachten Sie, dass der Leiterquerschnitt die maximale Strombelastbarkeit beeinflusst.

Ind Rev	Änderung-Nr. Change no.	Datum Date	Name By
5	31645	07.10.2022	BKI
4	31603	20.09.2022	BKI
3	29839	17.02.2020	AKO
2	29397	26.06.2019	GJO
1	27722	02.05.2017	LMA

Zulässige Abweichung für Maße ohne Toleranzangabe
Unless otherwise specified tolerances
DIN ISO 2768-v

Schutzvermerk beachten
Observe protection note
ISO 16016

Geprüft: Checked: 07.10.2022 JONAS

Erstellt: Created: 16.09.2009 SZABO

nass magnet

Format/Size: A4 | Maßstab/Scale: | Gewicht/Weight:

Werkstoff: Material:

Benennung: Title:

Steckverbinder konf.bar I 03Dr

Ident. - Nr.: 612-201-0273

Freigabe-Nr.: Approval no.: 22631

Blatt: Sheet: 1

Ersatz für/Replacement for: