Bauform A nach DIN EN 175301-803 (ISO-4400)
Form A according to DIN EN 175301-803 (ISO-4400)

1. Kontaktträger
Terminal block
Richtung der Schutzerdung: 12h
Direction of protecting earth: 12h
Polzahl: 2 + PE
Poles: 2 + PE
Kontaktträger Werkstoff: PA6 GF30; schwarz
Terminal block material: PA6 GF30; black
Anzugsdrehmoment für Kontaktschraube: 0,3 Nm max. (7)
Tightening torque of contact screw: 0,3 Nm max.
Kontakte Werkstoff: CuZn; Sn-beschichtet (7)
Material of the contacts: CuZn; Sn-plated
Leiterquerschnitt: 0,5 - 1,5 mm² (7)
Conductor cross-section: 0,5 - 1,5 mm²
Anschlussart der Leiter: Schraubenanschluss** (7)
*Clamping method of the conductors: screw connection***
Spannungsbereich: 0 - 230 V AC/DC + 15 %
Voltage range: 0 - 230 V AC/DC + 15 %
Betriebsstrom: 1,5 A max.
Operating current: 1,5 A max.
1b. Eingebaute Elektronik: Schaltung S08: Brückenglecihrichter und Varistor
Built-in electronics: Circuit S08: bridge rectifier and varistor

2. Gehäuse: offen; M20 x 1,5 mm; grau
Housing: two-piece; M20 x 1,5 mm; grey
Werkstoff: PA6 GF30
Material: PA6 GF30
Markierung: Stromlaufplan; auf dem Deckel (7)
Marking: circuit diagram; on the cover
2b. Deckel: PA6 GF30; grau
Cover: PA6 GF30; grey

3. Zentralschraube: M3 x 37,0 mm; Stahl 4.8; ZnNi; Kreuzschlitz
Central fixing screw: M3 x 37,0 mm; Steel 4.8; ZnNi; cross recess head
Anzugsdrehmoment: 0,4 ± 0,1 Nm
Tightening torque: 0,4 ± 0,1 Nm
4. Dichtring: NBR; schwarz
Grommet: NBR; black
Kabeldurchmesser: 6-8 mm
Cable diameter: 6-8 mm
5. Druckring: DC01 C690; verzinkt
Washer: DC01 C690; zinc-plated
6. Druckschraube: M20 x 1,5 mm; PA6 GF30; grau (RAL 7040)
Pressure screw: M20 x 1,5 mm; PA6 GF30; grey (RAL 7040)
Anzugsdrehmoment: 1,8 ± 0,2 Nm
Tightening torque: 1,8 ± 0,2 Nm
7. Dichtung: NBR; Profildichtung; schwarz
Gasket: NBR; profile gasket; black

Schutzgrad von Gehäuse (IEC 60529): IP 65*
*Degree of protection of enclosure (IEC 60529): IP 65**
Umgebungstemperaturbereich: - 20 ... +90°C
Ambient temperature range: - 20 ... +90°C

☐ **Einzelverpackung**
Single packaging

☒ **Standard 100 Stück Verpackung**
Standard 100 pcs packaging

☐ **Kundenspezifische Verpackung**
Customer specific packaging

Ohne Dichtung dargestellt / shown without gasket (7)

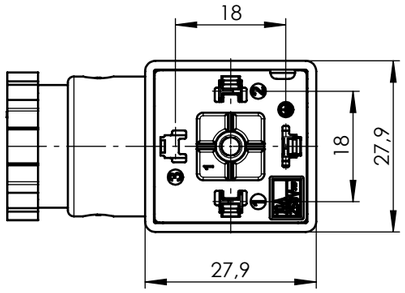

Mit Dichtung dargestellt / shown with gasket

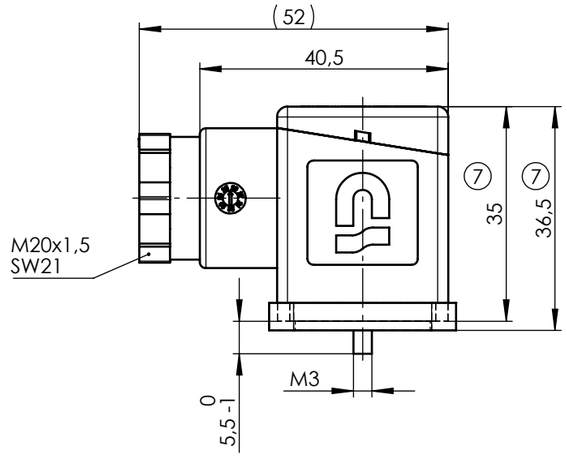

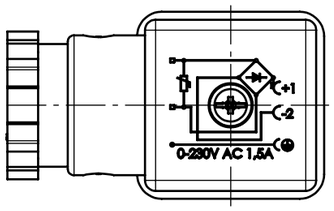

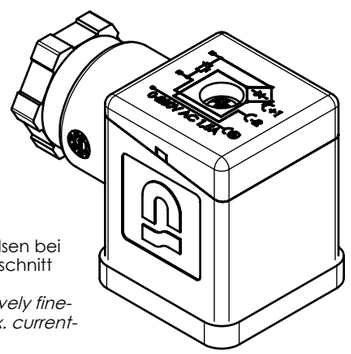

(7)

** Um eine geeignete elektrische Verbindung herzustellen, ist die Verwendung von Aderendhülsen bei mehrdrähtige bzw. feindrähtige Leiter zwingend erforderlich. Beachten Sie, dass der Leiterquerschnitt die maximale Strombelastbarkeit beeinflusst.
*** In order to establish a suitable electrical connection, the use of ferrules for stranded respectively fine-stranded conductors is mandatory. Be aware that the conductor cross-section affects the max. current-load capacity.*

RoHS

Explosionsdarstellung / exploded view

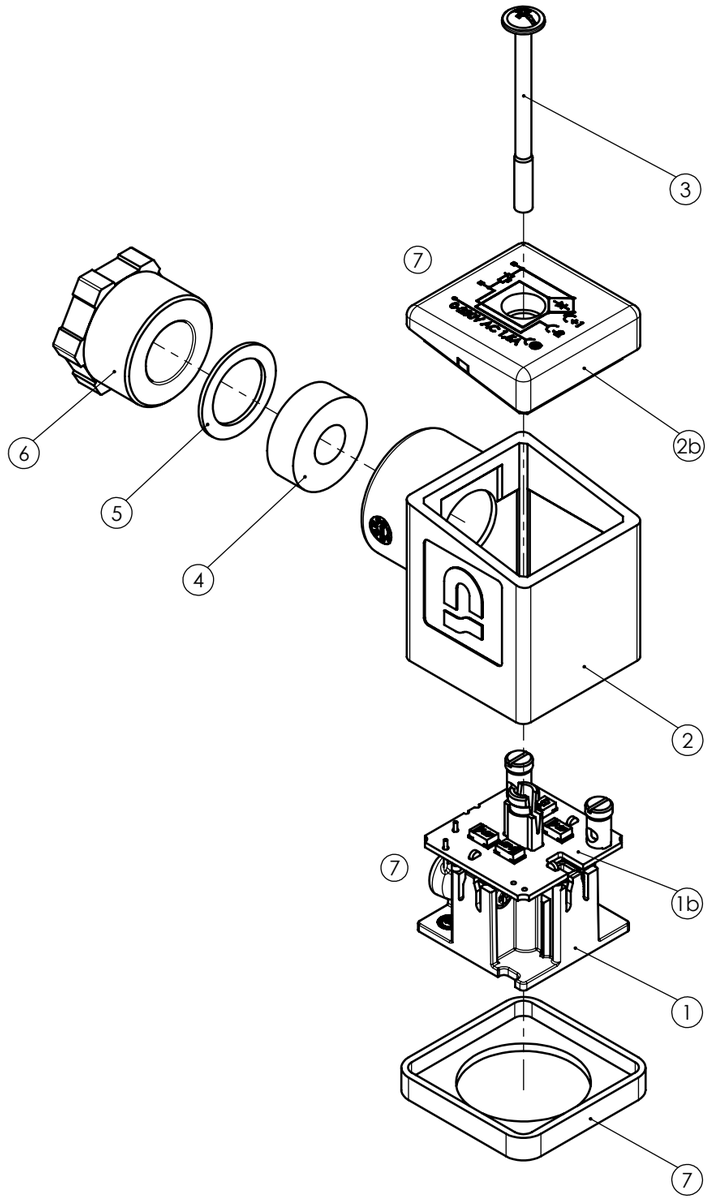

* Ist im ordnungsgemäß montierten Zustand am Gegenstück zu testen.
** Must be tested in properly mounted state on the counterpart.*

Ind Rev	Änderung-Nr. Change no.	Datum Date	Name By
7	31754	19.12.2022	GJO
6	31674	25.10.2022	GJO
5	31664	20.10.2022	GJO
4	31447	23.05.2022	TTO
3	30787	05.05.2021	AKO
2	30031	2020.05.14	AKO
1	25423	2014.07.01	LMA

Geprüft: Checked: 19.12.2022 MANGRA
Erstellt: Created: 01.07.2014 MANGRA

Zulässige Abweichung für Maße ohne Toleranzangabe
Unless otherwise specified tolerances
DIN ISO 2768-mK

Schutzvermerk ISO 16016 beachten
Observe protection note ISO 16016

nass magnet

Format/Size: A3 | Maßstab/Scale: 1:1 | Gewicht/Weight: 30.49g

Werkstoff:
Material:

Benennung:
Title: Steckverbinder konf.bar A 08Qx

Ident. - Nr.: 611-201-0347
Freigabe-Nr.: Approval no.:
Blatt: Sheet: 1

Ersatz für/Replacement for: 6-41242-0556 / 63013404
DIS 10026018/SWD/000/05

SAP TIM